Partnership. With Guarantee.

3/2-Potni koaksialni ventil - neposredno krmiljen Serija CVT3-10

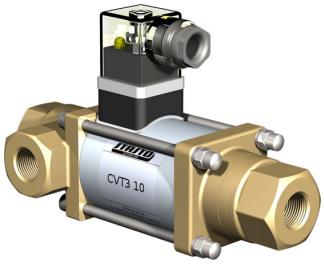

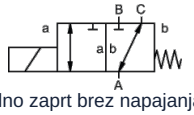

normalno zaprt brez napajanja (NC)

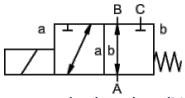

brez napajanja odprt (NO)

Konstrukcija	3/2-potni koaksialni ventil, neposredno krmiljen, normalno zaprt brez napajanja ali brez napajanja odprt
Način delovanja	razbremenjen tlaka, z vzmetnim vračanjem, ne brez prekrivanja
Nazivni premer	0...16bar / 0...25bar / 0...40bar: DN10mm 0...100bar: DN8mm
Priključek	G1/4"...G3/4" , Posebne prirobnice in -navoji na zahtevo
Tlačno območje	0...16 ali 0...25, A → B maks. 25bar / B → A maks. 16bar / A → C maks. 25bar / C → A maks. 25bar 0...40, A → B maks. 40bar / B → A maks. 25bar / A → C maks. 40bar / C → A maks. 25bar 0...100, A → B maks. 100bar / B → A maks. 75bar / A → C maks. 100bar / C → A maks. 75bar
Protitlak	P2 > P1, glejte območje tlaka
Materiali	po izbiri ohišje iz medenine, poniklјane medenine ali nerjavnega jekla Sedež ventila Plastika na kovini, Tesnilni materiali NBR, FPM, CR, EPDM Podatki o materialih izvedb se nanašajo izključno na priključne dele ventila, ki so v stiku z medijem
Mediji	plinast - tekoče - onesnaženo
Smer pretoka	glejte območje tlaka
Način pritrditve	Vgradnja v tog cevovodni sistem, Pritrdilni kotnik na zahtevo
Položaj vgradnje	poljubno
Vakuum Stopnja puščanja	< 10^{-6} mbar*l*s^{-1}
Kv-vrednost	0...16bar / 0...25bar: 2,6m³/h 0...40bar: 2,2m³/h 0...100bar: 1,4m³/h
Preklopni cikli	200/min
Preklopni čas	0...16bar / 0...25bar VKLOPEN 40ms, ZAPRTO 25ms 0...40bar / 0...100bar VKLOPEN 135ms, ZAPRTO 20ms
Temperatura medija	-10...+80°C (Posebna izvedba -30...+120°C)
Temperatura okolice	-10...+80°C
Prevzemi	na zahtevo LR/GL/EN10204
Teža	0...16bar / 0...25bar 2,2kg 0...40bar / 0...100bar 2,5kg
Opcije	Preizkusi – vakuum s certifikatom, Izvedba ATEX

+43 512 52076
austria@stasto.eu
© STASTO Automation KG

Vrsta napetosti	Izmenična in enosmerna napetost
Standardna napetost	230V/40-60Hz, 24VDC, dovoljeno nihanje napetosti ±10%
Posebne napetosti	na zahtevo
Magnetni sistem	DC Enosmerni magnetni ventil, AC Enosmerni magnet z integriranim usmernikom
Izolacijski razred	H 180°C
Poraba toka	N-tuljava 24VDC 1A, 230VAC 0,13A, H-tuljava 24VDC 1,29A, 230VAC 0,16A
Delovni cikel	100% (Neprekinjeno obratovanje)
Stopnja zaščite	IP65 po EN 60529 pri pravilno montirani napravi vtičnici (zaščita pred vdorom prahu in brizgajočo vodo)
Obseg dobave	vključno z napravično vtičnico po EN175301-803-oblika A, kabelski vhod M16x1,5
opcijsko	Napravi vtič po DESINA, Naprava vtič po VDMA, priključna omarica M16x1,5 na zahtevo
Dodatna oprema	Svetleči konektor z varistorjem
Podatki za naročanje	Nazivni premer, Priključek, Funkcija NC/NO, Obratovalni tlak, Pretok, Medij, Temperatura medija, Temperatura okolice, Nazivna napetost
Navodilo za uporabo	Tehnično dimenzioniranje ventilov se izvaja glede na medij in specifično uporabo, kar lahko povzroči odstopanja od splošnih podatkov, navedenih v podatkovnem listu, glede izvedbe, tesnilnih materialov in karakterističnih vrednosti. Pri nenatančnih ali nepopolnih podatkih za naročilo oziroma podatkih o uporabi obstaja nevarnost napačne tehnične dimenzioniranosti ventilov za želeni namen uporabe. To lahko povzroči, da so fizikalne in/ali kemijske lastnosti uporabljenih materialov ali tesnil za predvideni namen uporabe nezadostne.

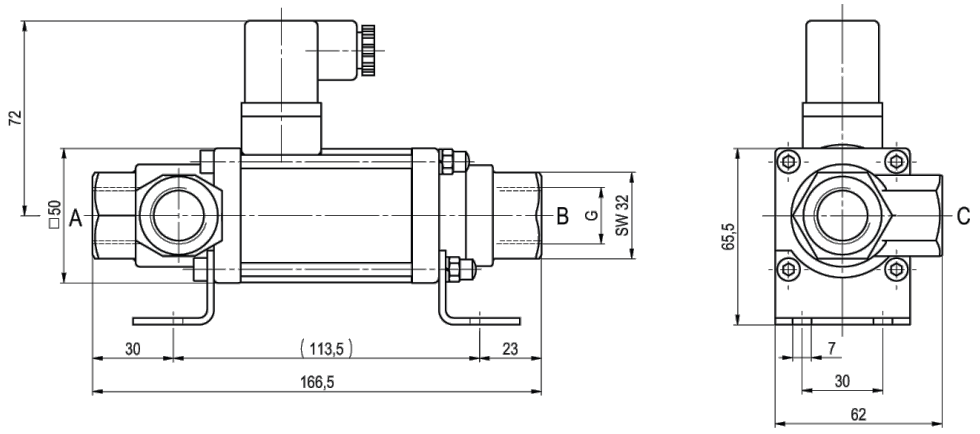

CVT3-10 Funkcija NC 0...16bar / 0...25bar

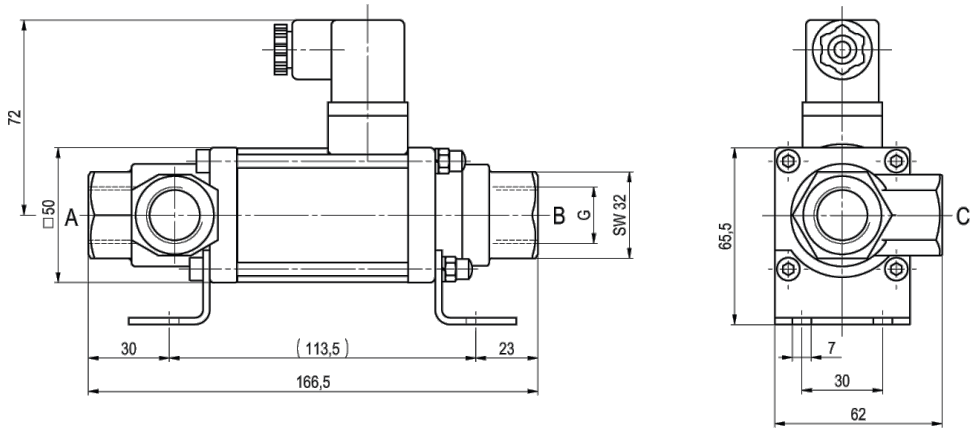

CVT3-10 Funkcija NO 0...16bar / 0...25bar

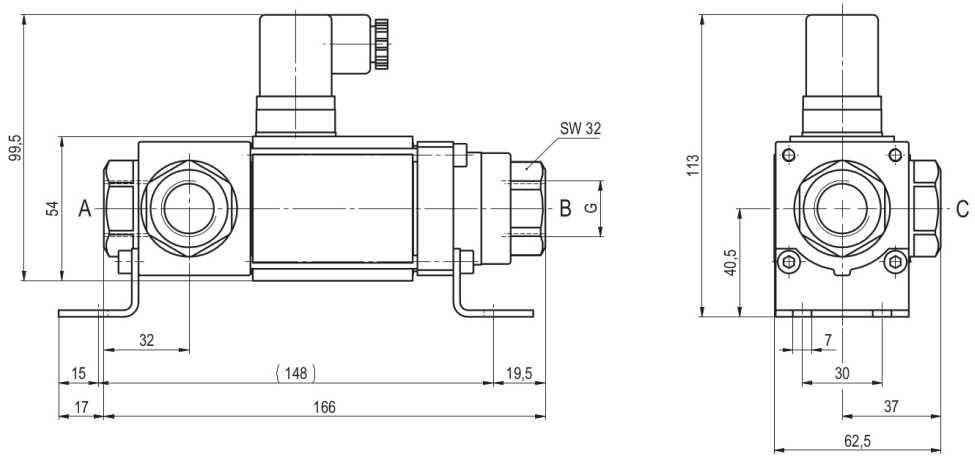

CVT3-10 Funkcija NC 0...40bar / 0...100bar

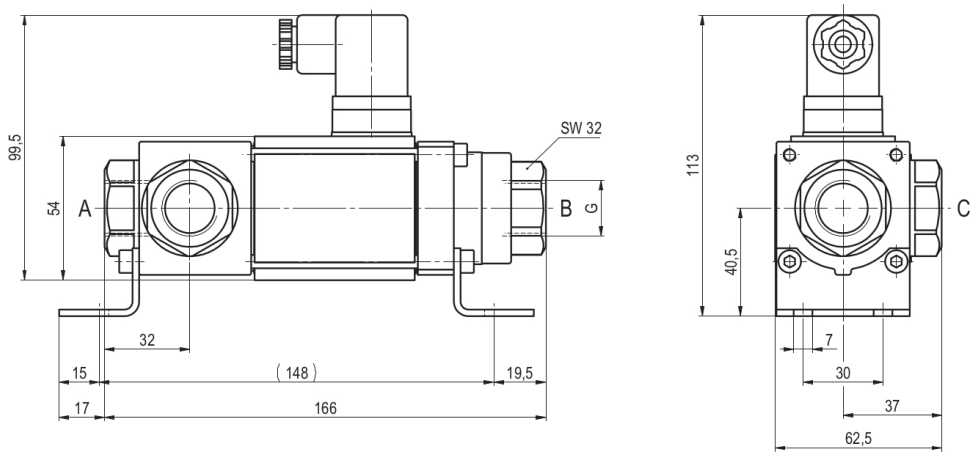

CVT3-10 Funkcija NO 0...40bar / 0...100bar

Montažni kotniki je treba naročiti ločeno

Električni priključki



M12x1 DESINA / VDMA



DIN EN 175301-803

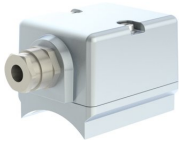

priključna omarica



Vtič oblike A
DIN EN 175301-803

Slike niso zavezujoče
Pridržujemo si pravico do sprememb konstrukcije, mer in materialov

+43 512 52076
austria@stasto.eu
© STASTO Automation KG