Partnership. With Guarantee.

3/2-Putni koaksijalni ventil - direktno upravljan
Serija CVT3-10

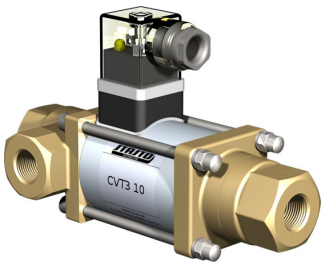

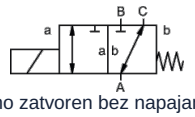

normalno zatvoren bez napajanja (NC)

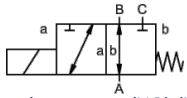

normalno otvoren (NO) (NO)

Konstrukcija	3/2-putni koaksijalni ventil, direktno upravljan, normalno zatvoren bez napajanja ili normalno otvoren (NO)
Princip rada	rasterećen pritiska, sa povratom oprugom, nije bez preklapanja
Nazivni prečnik	0...16bar / 0...25bar / 0...40bar: DN10mm 0...100bar: DN8mm
Priključak	G1/4"...G3/4" , Specijalne prirubnice i -navoji na zahtev
Opseg pritiska	0...16 ili 0...25, A → B maks. 25bar / B → A maks. 16bar / A → C maks. 25bar / C → A maks. 25bar 0...40, A → B maks. 40bar / B → A maks. 25bar / A → C maks. 40bar / C → A maks. 25bar 0...100, A → B maks. 100bar / B → A maks. 75bar / A → C maks. 100bar / C → A maks. 75bar
Protivpritisak	P2 > P1, vidi opseg pritiska
Materijali	po izboru kućište od mesinga, ponikliranog mesinga ili nerđajućeg čelika Sedište ventila Plastika na metalu, Materijali zaptivki NBR, FPM, CR, EPDM Podaci o materijalima izvedbi odnose se isključivo na priključne delove ventila koji dolaze u kontakt sa medijumom
Mediji	gasovit - tečno - zaprljan
Smer protoka	vidi opseg pritiska
Način pričvršćivanja	Ugradnja u kruti cevovodni sistem, Montažni ugaonik na upit
Položaj ugradnje	proizvoljno
Vakuum Stopa curenja	< 10^{-6} mbar*l*s^{-1}
Kv vrednost	0...16bar / 0...25bar: 2,6m³/h 0...40bar: 2,2m³/h 0...100bar: 1,4m³/h
Preklopni ciklusi	200/min
Vreme preklapanja	0...16bar / 0...25bar UKLJUČENO 40ms, ZATVORENO 25ms 0...40bar / 0...100bar UKLJUČENO 135ms, ZATVORENO 20ms
Temperatura medijuma	-10...+80°C (Specijalna izvedba -30...+120°C)
Temperatura okoline	-10...+80°C
Prijemne kontrole	na zahtev LR/GL/EN10204
Težina	0...16bar / 0...25bar 2,2kg 0...40bar / 0...100bar 2,5kg
Opcije	Ispitivanja-vakuum sa sertifikatom, Izvedba ATEX

+381 11 2399521
balkan@stasto.eu
© STASTO Automatizacija d.o.o.

Vrsta napona	Naizmenični i jednosmerni napon
Standardni napon	230V/40-60Hz, 24VDC, dozvoljeno odstupanje napona ±10%
Specijalni naponi	na zahtev
Magnetni sistem	DC Jednosmerni elektromagnet, AC Jednosmerni elektromagnet sa integrisanim ispravljačem
Klasa izolacije	H 180°C
Potrošnja struje	N-zavojnica 24VDC 1A, 230VAC 0,13A, H-zavojnica 24VDC 1,29A, 230VAC 0,16A
Radni ciklus	100% (Kontinuirani rad)
Stepen zaštite	IP65 prema EN 60529 pri pravilno montiranoj uređajnoj utičnici (zaštita od prodora prašine i mlazne vode)
Sadržaj isporuke	uklj. utičnicu uređaja prema EN175301-803-Obrazac A, Ulaz kabla M16x1,5
opciono	Utični konektor prema DESINA-u, Utični konektor prema VDMA, Priključna kutija M16x1,5 na zahtev
Dodatna oprema	Svetleći konektor sa varistorom
Podaci za naručivanje	Nazivni prečnik, Priključak, Funkcija NC/NO, Radni pritisak, Protok protoka, Medij, Temperatura medijuma, Temperatura okoline, Nazivni napon
Napomena za primenu	Tehničko dimenzionisanje ventila vrši se specifično za medijum i primenu, što može dovesti do odstupanja od opštih podataka navedenih u tehničkom listu u pogledu izvedbe, zaptivnih materijala i karakterističnih vrednosti. Kod netačnih ili nepotpunih podataka za naručivanje odnosno podataka o primeni postoji opasnost od pogrešnog tehničkog dimenzionisanja ventila za željenu namenu upotrebe. Ovo može imati za posledicu da fizička i/ili hemijska svojstva upotrebljenih materijala ili zaptivki nisu dovoljna za predviđenu namenu upotrebe.

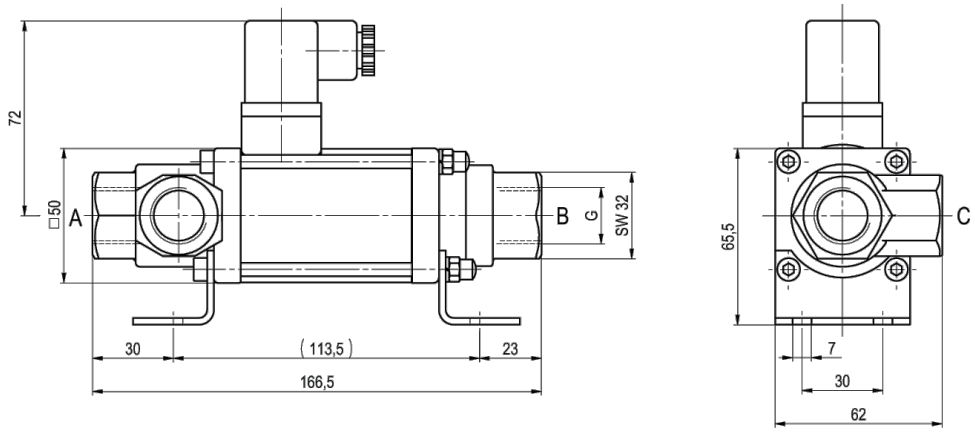

CVT3-10 Funkcija NC 0...16bar / 0...25bar

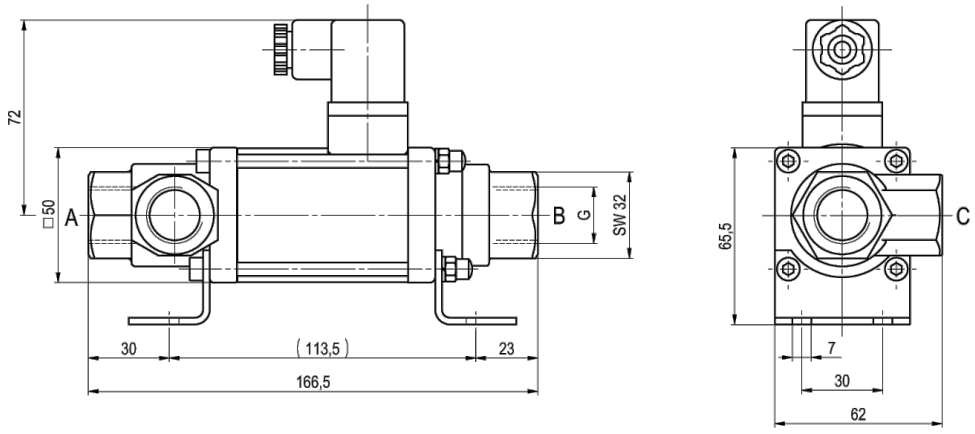

CVT3-10 Funkcija NO 0...16bar / 0...25bar

+381 11 2399521
balkan@stasto.eu
© STASTO Automatizacija d.o.o.

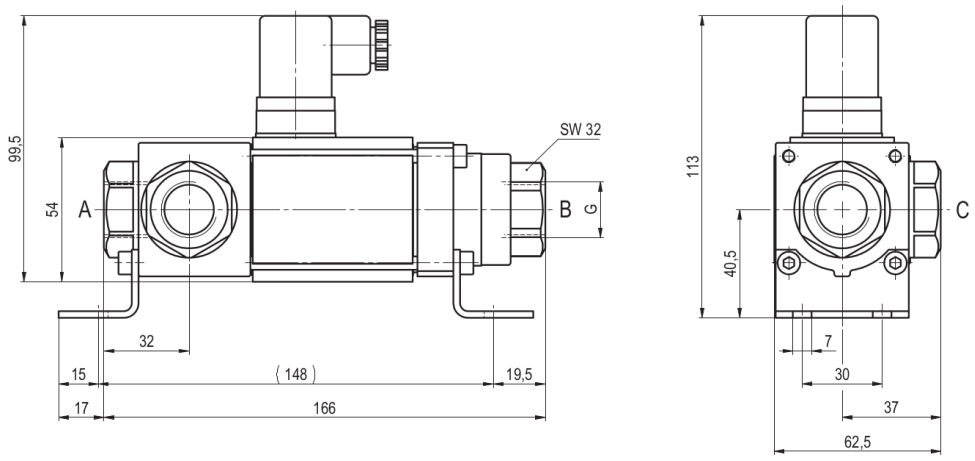

CVT3-10 Funkcija NC 0...40bar / 0...100bar

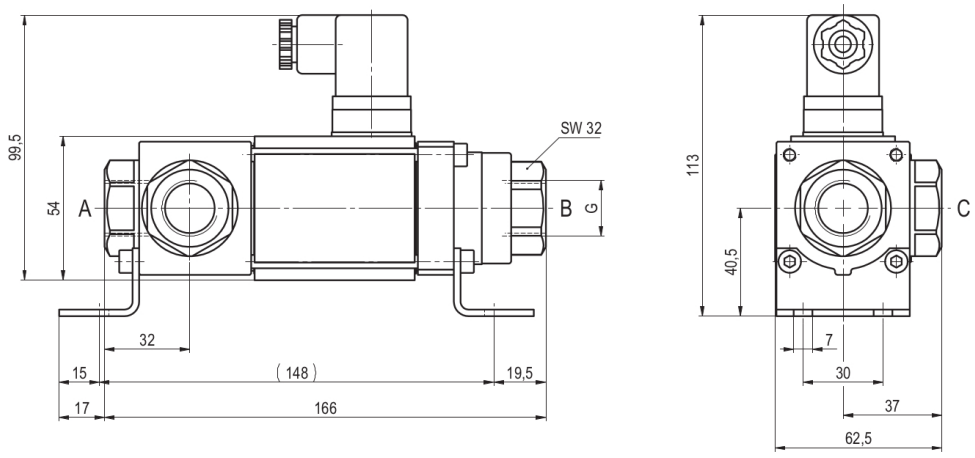

CVT3-10 Funkcija NO 0...40bar / 0...100bar

Montažni ugaonici se naručuju zasebno

Električni priključci



M12x1 DESINA / VDMA



DIN EN 175301-803

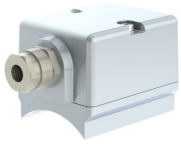

Priključna kutija



Konektor Form A
DIN EN 175301-803

Ilustracije nisu obavezujuće
Zadržavamo pravo na konstruktivne, dimenzione i promene materijala.

+381 11 2399521
balkan@stasto.eu
© STASTO Automatizacija d.o.o.