Zawór współosiowy 3/2-drogowy - sterowany bezpośrednio
Seria CVT3-10

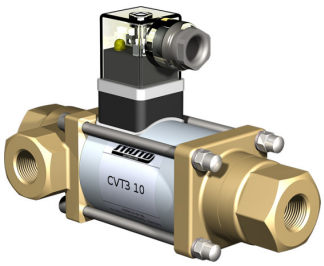

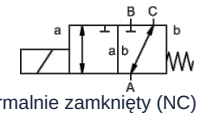

normalnie zamknięty (NC) (NC)

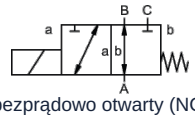

bezprądowo otwarty (NO)

Konstrukcja	Zawór współosiowy 3/2-drogowy, sterowany bezpośrednio, normalnie zamknięty (NC) lub bezprądowo otwarty
Zasada działania	odciążony ciśnieniowo, z powrotem sprężynowym, nie bezkolizyjny
Średnica nominalna	0...16bar / 0...25bar / 0...40bar: DN10mm 0...100bar: DN8mm
Przyłącze	G1/4"...G3/4" , Kołnierze specjalne i gwinty specjalne na zapytanie
Zakres ciśnienia	0...16 lub 0...25, A → B maks. 25bar / B → A maks. 16bar / A → C maks. 25bar / C → A maks. 25bar 0...40, A → B maks. 40bar / B → A maks. 25bar / A → C maks. 40bar / C → A maks. 25bar 0...100, A → B maks. 100bar / B → A maks. 75bar / A → C maks. 100bar / C → A maks. 75bar
Przeciwciśnienie	P2 > P1, patrz zakres ciśnienia
Materiały	opcjonalnie korpus z mosiądzu, mosiądzu niklowanego lub stali nierdzewnej Gniazdo zaworu Tworzywo sztuczne na metalu, Materiały uszczelniające NBR, FPM, CR, EPDM Podane informacje o materiałach dla poszczególnych wykonań odnoszą się wyłącznie do części przyłączeniowych zaworu mających kontakt z medium
Media	gazowy - ciekły - zanieczyszczony
Kierunek przepływu	patrz zakres ciśnienia
Rodzaj mocowania	Montaż w sztywnym systemie przewodów, Kątownik mocujący na zapytanie
Pozycja montażowa	dowolny
Próżnia Współczynnik przecieku	< 10^{-6} mbar*l*s $^{-1}$
Wartość Kv	0...16bar / 0...25bar: 2,6m³/h 0...40bar: 2,2m³/h 0...100bar: 1,4m³/h
Cykle przełączania	200/min
Czas przełączania	0...16bar / 0...25bar GÓRA 40ms, ZAMKNIĘTE 25ms 0...40bar / 0...100bar GÓRA 135ms, ZAMKNIĘTE 20ms
Temperatura medium	-10...+80°C (Wykonanie specjalne -30...+120°C)
Temperatura otoczenia	-10...+80°C
Odbiory	na zapytanie LR/GL/EN10204
Masa	0...16bar / 0...25bar 2,2kg 0...40bar / 0...100bar 2,5kg
Opcje	Testy – próżnia z certyfikatem, Wykonanie ATEX

+48 22 412 14 50
poland@stasto.eu
© STASTO Automation Sp.z o.o.

Rodzaj napięcia	Napięcie przemienne i stałe
Napięcie standardowe	230V/40-60Hz, 24VDC, dopuszczalne wahania napięcia ±10%
Napięcia specjalne	na zapytanie
Układ elektromagnetyczny	DC Elektromagnes prądu stałego, AC Elektromagnes prądu stałego ze zintegrowanym prostownikiem
Klasa izolacji	H 180°C
Pobór prądu	Cewka N 24VDC 1A, 230VAC 0,13A, Cewka H 24VDC 1,29A, 230VAC 0,16A
Cykl pracy	100% (Praca ciągła)
Stopień ochrony	IP65 zgodnie z EN 60529 przy prawidłowo zamontowanym złączu urządzenia (ochrona przed wnikaniem pyłu i wodą rozbryzgową)
Zakres dostawy	w tym gniazdo urządzenia zgodnie z EN175301-803-Form A, Wprowadzenie kabla M16x1,5
opcjonalnie	Wtyczka urządzenia wg DESINA, Wtyczka urządzeniowa wg VDMA, Skrzynka przyłączeniowa M16x1,5 na zapytanie
Wyposażenie dodatkowe	Wtyczka sygnalizacyjna z warystorem
Dane zamówieniowe	Średnica nominalna, Przyłącze, Funkcja NC/NO, Ciśnienie robocze, Natężenie przepływu, Medium, Temperatura medium, Temperatura otoczenia, Napięcie znamionowe
Wskazówka dotycząca zastosowania	Dobór techniczny zaworów odbywa się w zależności od medium i zastosowania, co może prowadzić do odchyleń od ogólnych danych podanych w karcie katalogowej w zakresie wykonania, materiałów uszczelniających i parametrów charakterystycznych. W przypadku niedokładnych lub niekompletnych danych zamówienia lub danych aplikacyjnych istnieje ryzyko nieprawidłowego doboru technicznego zaworów do zamierzonego zastosowania. Może to skutkować tym, że właściwości fizyczne i/lub chemiczne zastosowanych materiałów lub uszczelnień są niewystarczające dla zamierzonego zastosowania..

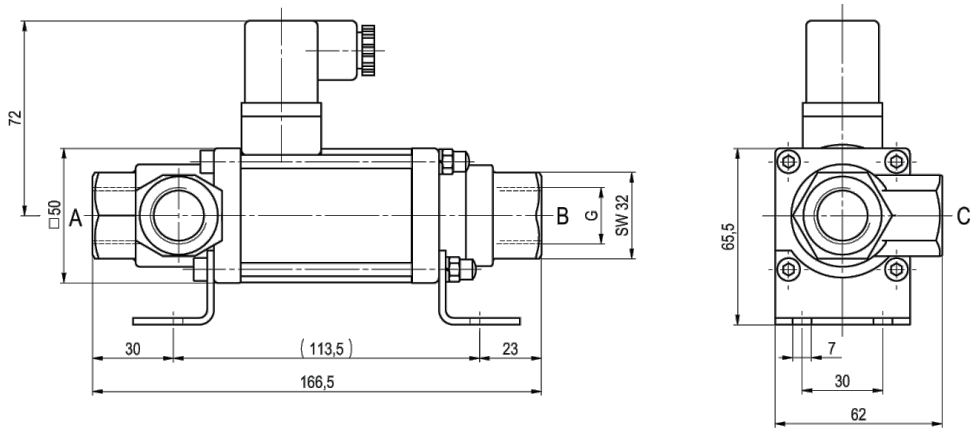

CVT3-10 Funkcja NC 0...16bar / 0...25bar

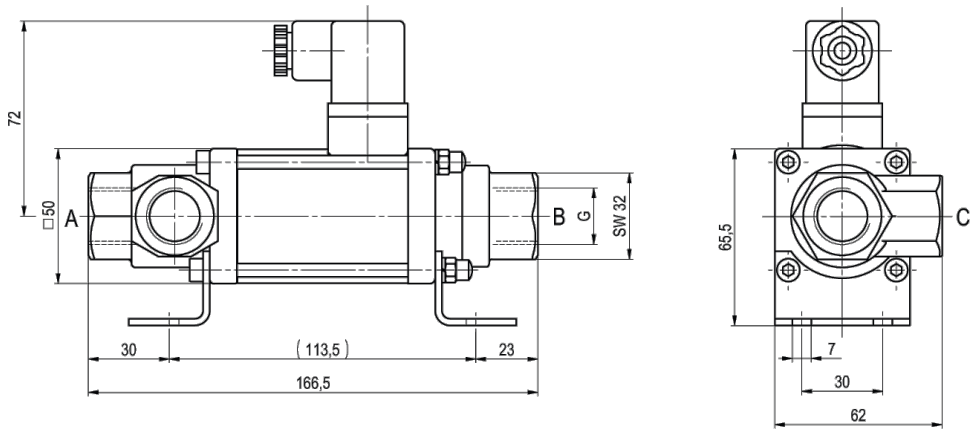

CVT3-10 Funkcja NO 0...16bar / 0...25bar

© STASTO Automation Sp.z o.o.

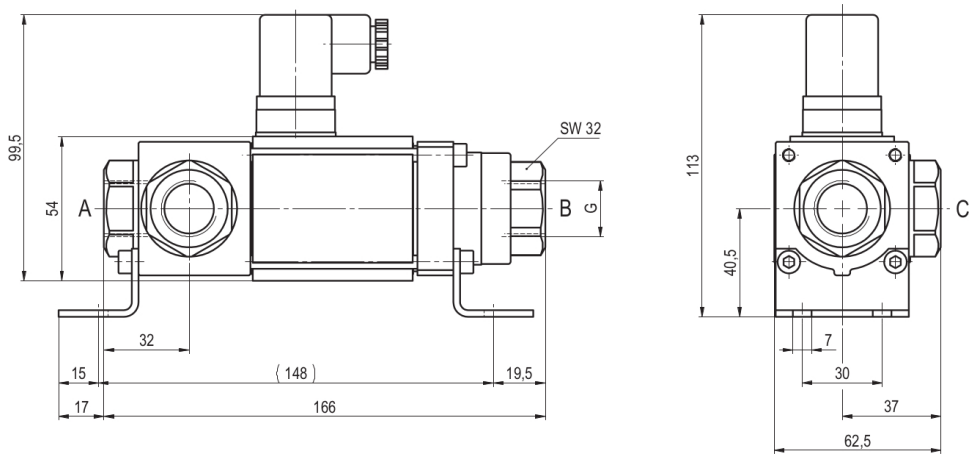

CVT3-10 Funkcja NC 0...40bar / 0...100bar

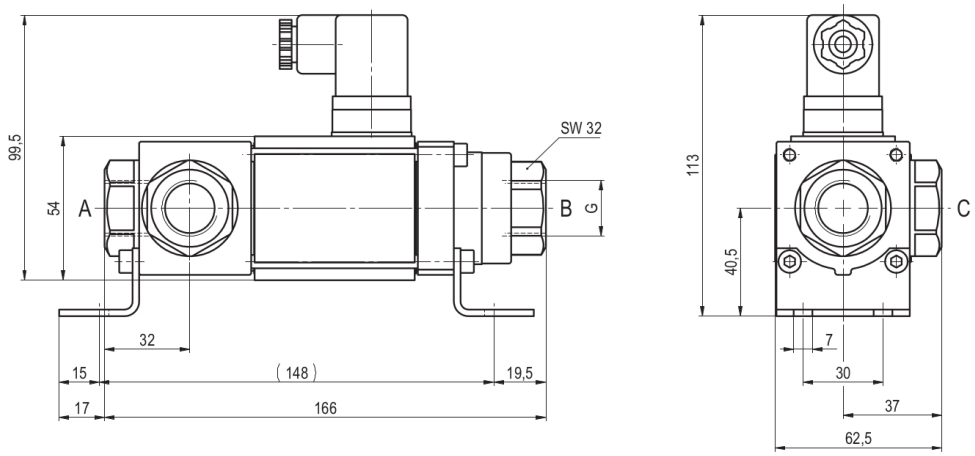

CVT3-10 Funkcja NO 0...40bar / 0...100bar

Kątowniki mocujące należy zamawiać oddzielnie

Przyłącza elektryczne



M12x1 DESINA / VDMA



DIN EN 175301-803

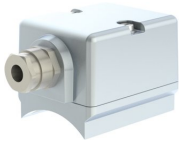

Skrzynka przyłączeniowa



Wtyczka Form A
DIN EN 175301-803

Ilustracje niewiążące
Zastrzega się możliwość zmian konstrukcyjnych, wymiarowych i materiałowych

© STASTO Automation Sp.z o.o.