3/2-Utas koaxiális szelep - közvetlen vezérlésű
Sorozat CVT3-10

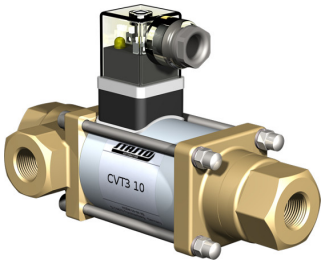

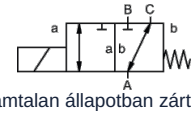

áramtalan állapotban zárt (NC)

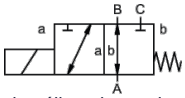

áramtalan állapotban nyitott (NO)

Kivitel	3/2-utas koaxiális szelep, közvetlen vezérlésű, áramtalan állapotban zárt vagy áramtalan állapotban nyitott
Működési elv	nyomásmentesített, rugó-visszatérítéssel, nem átfedésmentes
Névleges átmérő	0...16bar / 0...25bar / 0...40bar: DN10mm 0...100bar: DN8mm
Csatlakozás	G1/4"...G3/4" , Egyedi karimák és -menetek kérésre
Nyomástartomány	0...16 vagy 0...25, A → B max. 25bar / B → A max. 16bar / A → C max. 25bar / C → A max. 25bar 0...40, A → B max. 40bar / B → A max. 25bar / A → C max. 40bar / C → A max. 25bar 0...100, A → B max. 100bar / B → A max. 75bar / A → C max. 100bar / C → A max. 75bar
Ellennyomás	P2 > P1, lásd nyomástartomány
Anyagok	opcionálisan sárgaréz, nikkelezett sárgaréz vagy rozsdamentes acél ház Szelepülék Műanyag fémen, Tömítőanyagok NBR, FPM, CR, EPDM A kivitelek anyagmegjelölései kizárólag a közeggel érintkező szelepcsatlakozó alkatrészekre vonatkoznak.
Közegek	gáz halmazállapotú - folyékony - szennyezett
Áramlási irány	lásd nyomástartomány
Rögzítési mód	Beépítés merev csővezetékrendszerbe, Rögzítőszög kérésre
Beépítési helyzet	tetszőleges
Vákuum Szivárgási ráta	< 10^{-6} mbar*l*s^{-1}
Kv-érték	0...16bar / 0...25bar: 2,6m³/h 0...40bar: 2,2m³/h 0...100bar: 1,4m³/h
Kapcsolási ciklusok	200/min
Kapcsolási idő	0...16bar / 0...25bar BEKIAPCSOLVA 40ms, ZÁRVA 25ms 0...40bar / 0...100bar BEKIAPCSOLVA 135ms, ZÁRVA 20ms
Közeg hőmérséklete	-10...+80°C (Különleges kivitel -30...+120°C)
Környezeti hőmérséklet	-10...+80°C
Átvételek	kérésre LR/GL/EN10204
Tömeg	0...16bar / 0...25bar 2,2kg 0...40bar / 0...100bar 2,5kg
Opciók	Tanúsítványos vákuumvizsgálatok, Kivitel ATEX

+36 20 461 3279
hungary@stasto.eu
© STASTO Automatizálás Kft.

Feszültségnem	Váltó- és egyenfeszültség
Standard feszültség	230V/40-60Hz, 24VDC, megengedett feszültségingadozás ±10%
Egyedi feszültségek	kérésre
Mágnesrendszer	DC Egyenáramú mágnestekercs, AC Egyenáramú mágnes integrált egyenirányítóval
Szigetelési osztály	H 180°C
Áramfelvétel	N-tekercs 24VDC 1A, 230VAC 0,13A, H-tekercs 24VDC 1,29A, 230VAC 0,16A
Bekapcsolási időtartam	100% (Folyamatos üzem)
Védettségi fokozat	IP65 az EN 60529 szerint, szakszerűen felszerelt készülékcsatlakozó esetén (védelem porbejutás és vízsugár ellen)
Szállítási terjedelem	tartalmazza a készülékcsatlakozót EN175301-803 A forma szerint, Kábelbevezetés M16x1,5
opcionális	Készülékcsatlakozó DESINA szerint, VDMA szerinti készülékcsatlakozó, Csatlakozódoboz M16x1,5 kérésre
Kiegészítő berendezések	Világító csatlakozódugó varisztorral
Rendelési adatok	Névleges átmérő, Csatlakozás, Funkció NC/NO, Üzemi nyomás, Átfolyási mennyiség, Közeg, Közeg hőmérséklete, Környezeti hőmérséklet, Névleges feszültség
Alkalmazási megjegyzés	A szelepek műszaki méretezése a közegtől és az alkalmazástól függően történik, ami a kivitel, a tömítőanyagok és a jellemző értékek tekintetében eltérésekhez vezethet az adatlapban megadott általános adatokhoz képest. Pontatlan vagy hiányos rendelési adatok, illetve alkalmazási adatok esetén fennáll a veszélye annak, hogy a szelepek műszaki méretezése a kívánt felhasználási célhoz nem megfelelő lesz. Ez azt eredményezheti, hogy a felhasznált anyagok vagy tömítések fizikai és/vagy kémiai tulajdonságai a tervezett felhasználási célra nem megfelelőek..

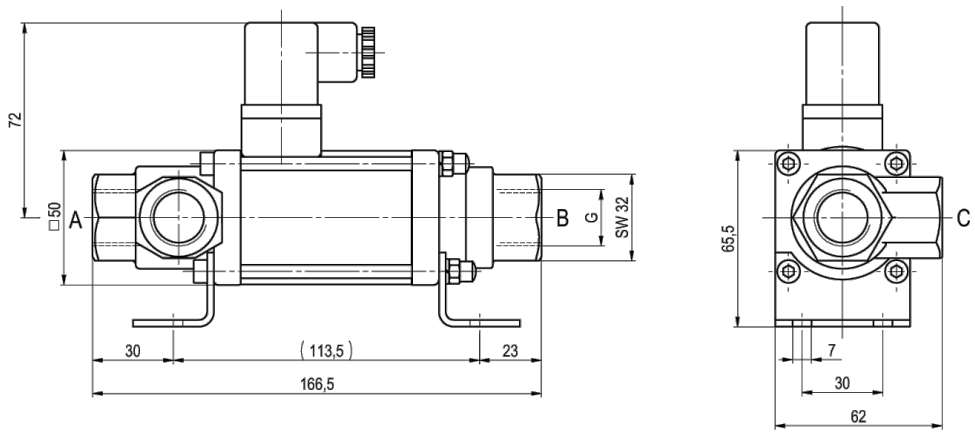

CVT3-10 Funkció NC 0...16bar / 0...25bar

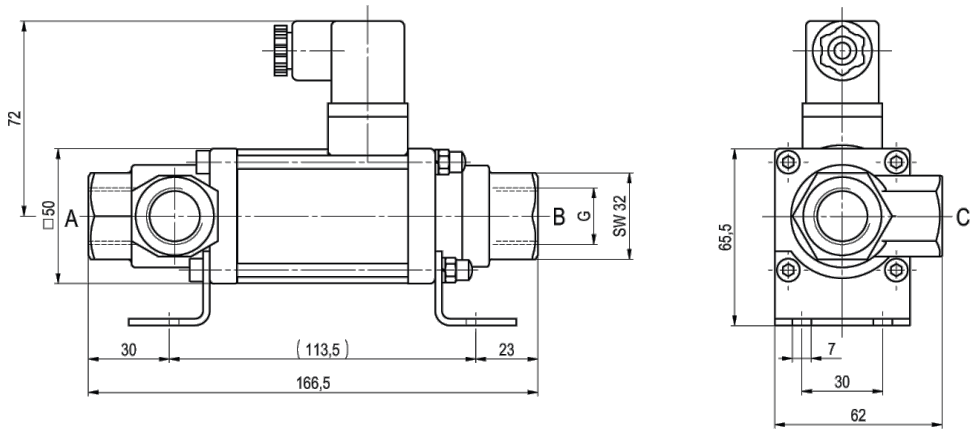

CVT3-10 Funkció NO 0...16bar / 0...25bar

+36 20 461 3279
hungary@stasto.eu
© STASTO Automatizálás Kft.

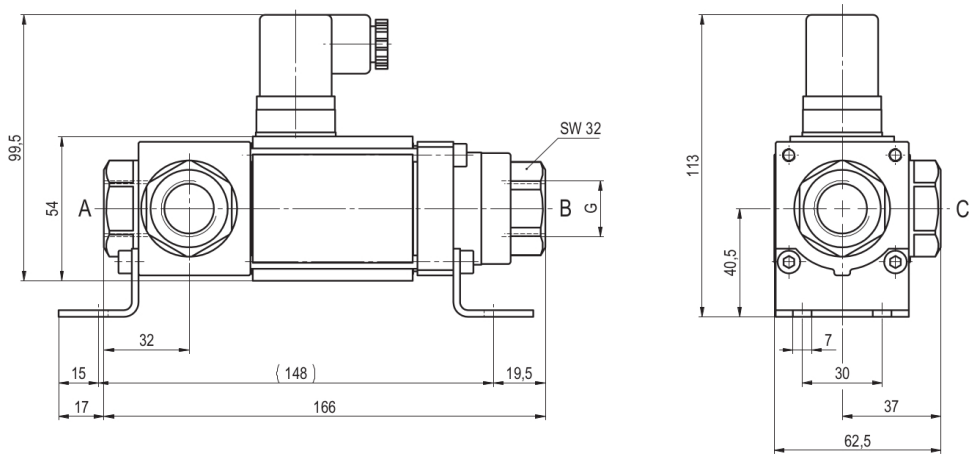

CVT3-10 Funkció NC 0...40bar / 0...100bar

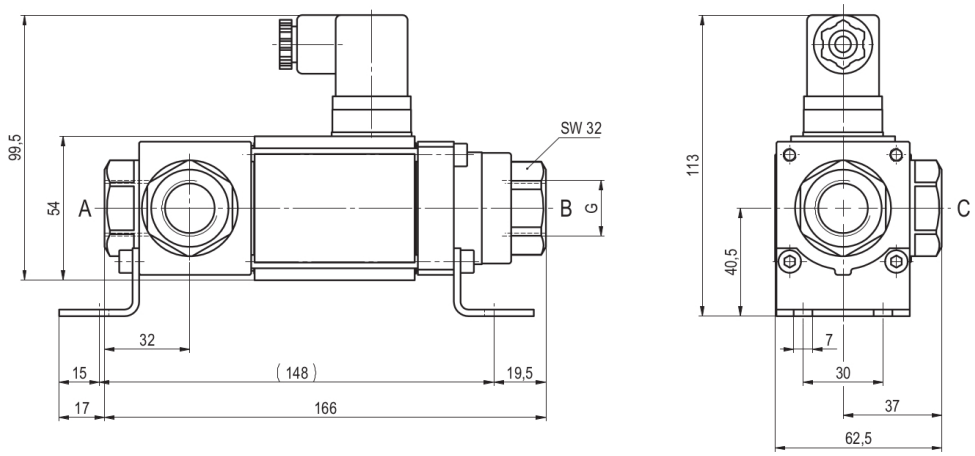

CVT3-10 Funkció NO 0...40bar / 0...100bar

A rögzítőkonzolokat külön kell megrendelni

Elektromos csatlakozások



M12x1 DESINA / VDMA



DIN EN 175301-803



Csatlakozódoboz



A forma csatlakozódugó
DIN EN 175301-803

Az ábrák nem kötelező érvényűek
A konstrukció, a méretek és az anyagok változtatásának joga fenntartva

© STASTO Automatizálás Kft.