Partnership. With Guarantee.

3/2-Wege-Coaxialventil - direktgesteuert
Serie CVT3-10

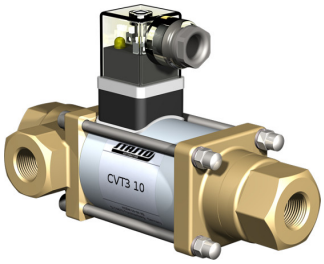

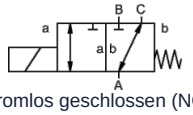

stromlos geschlossen (NC)

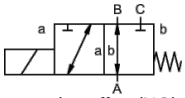

stromlos offen (NO)

Bauart	3/2-Wege-Coaxialventil, direktgesteuert, stromlos geschlossen oder stromlos offen
Wirkungsweise	druckentlastet, mit Federrückstellung, nicht überschneidungsfrei
Nennweite	0...16bar / 0...25bar / 0...40bar: DN10mm 0...100bar: DN8mm
Anschluss	G1/4"...G3/4" , Sonderflanschen und -gewinde auf Anfrage
Druckbereich	0...16 oder 0...25, A → B max. 25bar / B → A max. 16bar / A → C max. 25bar / C → A max. 25bar 0...40, A → B max. 40bar / B → A max. 25bar / A → C max. 40bar / C → A max. 25bar 0...100, A → B max. 100bar / B → A max. 75bar / A → C max. 100bar / C → A max. 75bar
Gegendruck	P2 > P1, siehe Druckbereich
Werkstoffe	wahlweise Körper Messing, Messing vernickelt oder Edelstahl Ventilsitz Kunststoff auf Metall, Dichtwerkstoffe NBR, FPM, CR, EPDM Die Werkstoffangaben der Ausführungen beziehen sich ausschließlich auf die mit dem Medium in Berührung kommenden Ventilanschlussteile
Medien	gasförmig - flüssig - verschmutzt
Durchflussrichtung	siehe Druckbereich
Befestigungsart	Einbau in starres Leitungssystem, Befestigungswinkel auf Anfrage
Einbaulage	beliebig
Vakuum Leckrate	< 10^{-6} mbar*l*s^{-1}
Kv-Wert	0...16bar / 0...25bar: 2,6m³/h 0...40bar: 2,2m³/h 0...100bar: 1,4m³/h
Schaltspiele	200/min
Schaltzeit	0...16bar / 0...25bar AUF 40ms, ZU 25ms 0...40bar / 0...100bar AUF 135ms, ZU 20ms
Mediumstemperatur	-10...+80°C (Sonderausführung -30...+120°C)
Umgebungstemperatur	-10...+80°C
Abnahmen	auf Anfrage LR/GL/EN10204
Gewicht	0...16bar / 0...25bar 2,2kg 0...40bar / 0...100bar 2,5kg
Optionen	Prüfungen-Vakuum mit Zertifikat, Ausführung ATEX

+43 512 52076
austria@stasto.eu
© STASTO Automation KG

Spannungsart	Wechsel- und Gleichspannung
Standardspannung	230V/40-60Hz, 24VDC, zul. Spannungsschwankung ±10%
Sonderspannungen	auf Anfrage
Magnetsystem	DC Gleichstrommagnet, AC Gleichstrommagnet mit integriertem Gleichrichter
Isolierstoffklasse	H 180°C
Stromaufnahme	N-Spule 24VDC 1A, 230VAC 0,13A, H-Spule 24VDC 1,29A, 230VAC 0,16A
Einschaltdauer	100% (Dauerbetrieb)
Schutzart	IP65 nach EN 60529 bei ordnungsgemäß montierter Gerätesteckdose (Schutz gegen Staubeintritt und Strahlwasser)
Lieferumfang	inkl. Gerätesteckdose nach EN175301-803-Form A, Kabeleingang M16x1,5
optional	Gerätestecker nach DESINA, Gerätestecker nach VDMA, Anschlusskasten M16x1,5 auf Anfrage
Zusatzeinrichtungen	Leuchtstecker mit Varistor
Bestellangaben	Nennweite, Anschluss, Funktion NC/NO, Betriebsdruck, Durchflussmenge, Medium, Mediumstemperatur, Umgebungstemperatur, Nennspannung
Anwendungshinweis	Die technische Auslegung der Ventile erfolgt medien- und anwendungsspezifisch, was zu Abweichungen von den auf dem Datenblatt genannten allgemeinen Angaben im Hinblick auf Ausführung, Dichtwerkstoffe und Kenngrößen führen kann. Bei ungenauen oder unvollständigen Bestellangaben bzw. Anwendungsdaten besteht die Gefahr einer für den gewünschten Einsatzzweck falschen technischen Auslegung der Ventile. Dies kann zur Folge haben, dass die physikalischen und / oder chemischen Eigenschaften der verwendeten Werkstoffe oder Dichtungen für den beabsichtigten Einsatzzweck unzureichend sind.

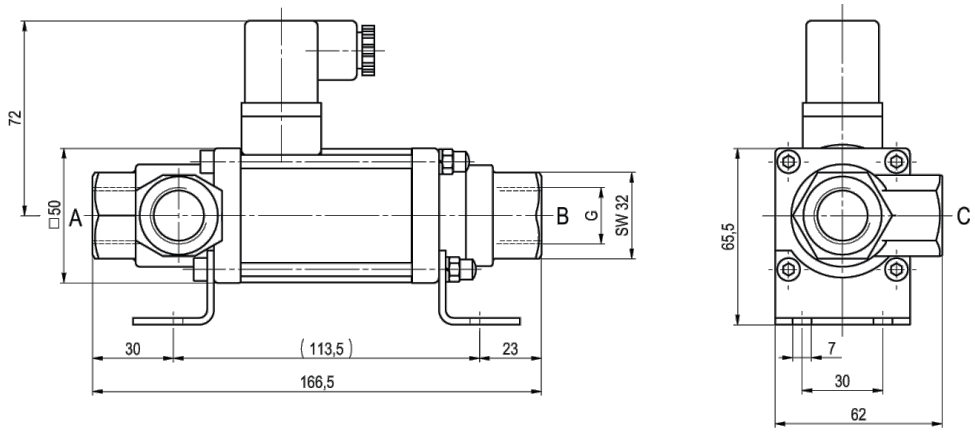

CVT3-10 Funktion NC 0...16bar / 0...25bar

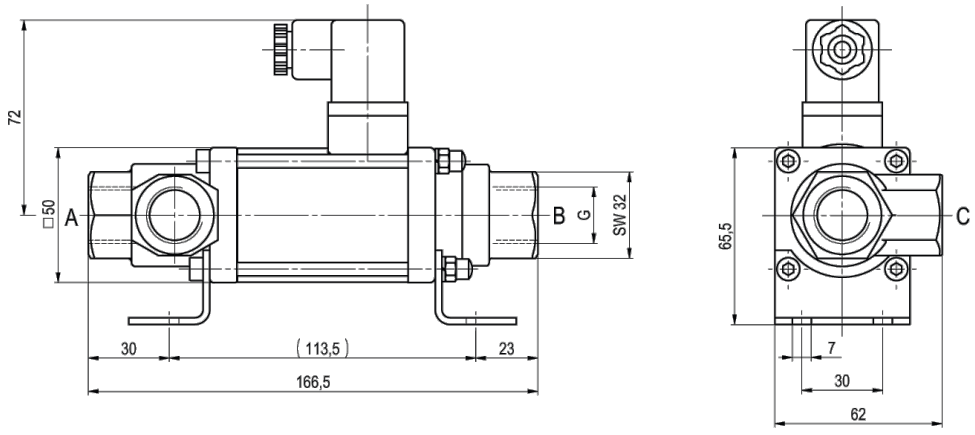

CVT3-10 Funktion NO 0...16bar / 0...25bar

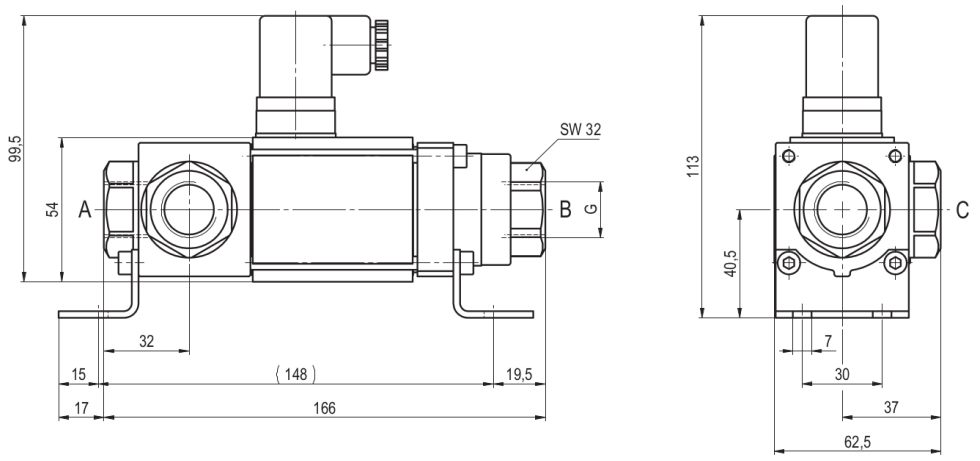

CVT3-10 Funktion NC 0...40bar / 0...100bar

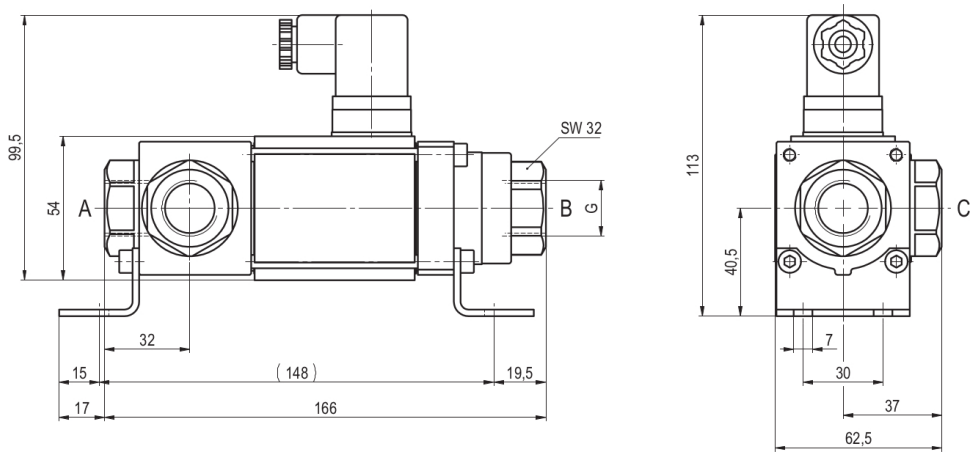

CVT3-10 Funktion NO 0...40bar / 0...100bar

Befestigungswinkel sind separat zu bestellen

Elektrische Anschlüsse



M12x1 DESINA / VDMA



DIN EN 175301-803

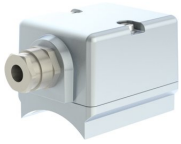

Anschlusskasten



Form A Stecker
DIN EN 175301-803

Abbildungen unverbindlich
Konstruktions-, Maß- und Werkstoffänderungen vorbehalten