Partnership. With Guarantee.

3/2Cestný koaxiální ventil - přímo ovládaný
Série CVT3-10

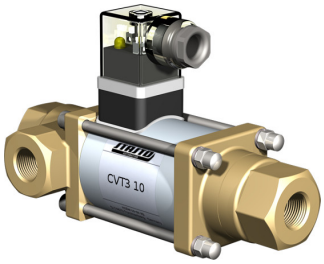

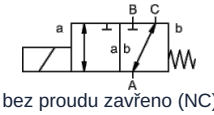

bez proudu zavřeno (NC)

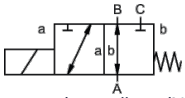

bez proudu otevřeno (NO)

Konstrukční provedení	3/2cestný koaxiální ventil, přímo ovládaný, bez proudu zavřeno nebo bez proudu otevřeno
Princip činnosti	odlehčený od tlaku, s pružinovým návratem, bez překrytí
Jmenovitá světlost	0...16bar / 0...25bar / 0...40bar: DN10mm 0...100bar: DN8mm
Připojení	G1/4"...G3/4" , Speciální příruby a závity na vyžádání
Tlakový rozsah	0...16 nebo 0...25, A → B max. 25bar / B → A max. 16bar / A → C max. 25bar / C → A max. 25bar 0...40, A → B max. 40bar / B → A max. 25bar / A → C max. 40bar / C → A max. 25bar 0...100, A → B max. 100bar / B → A max. 75bar / A → C max. 100bar / C → A max. 75bar
Protitlak	P2 > P1, viz tlakový rozsah
Materiály	volitelně těleso mosaz, poniklovaná mosaz nebo nerezová ocel Ventilové sedlo Plast na kovu, Těsnicí materiály NBR, FPM, CR, EPDM Údaje o materiálu provedení se vztahují výhradně na připojovací části ventilu, které přicházejí do styku s médiem
Média	plynný - kapalný - znečištěný
Směr průtoku	viz tlakový rozsah
Způsob upevnění	Montáž do pevného potrubního systému, Montážní úhelník na poptávku
Montážní poloha	libovolně
Vakuum Míra úniku	< 10^{-6} mbar*l*s $^{-1}$
Hodnota Kv	0...16bar / 0...25bar: 2,6m³/h 0...40bar: 2,2m³/h 0...100bar: 1,4m³/h
Spínací cykly	200/min
Doba spínání	0...16bar / 0...25bar ZAPNUTO 40ms, ZAVŘENO 25ms 0...40bar / 0...100bar ZAPNUTO 135ms, ZAVŘENO 20ms
Teplota média	-10...+80°C (Speciální provedení -30...+120°C)
Teplota okolí	-10...+80°C
Přejímky	na vyžádání LR/GL/EN10204
Hmotnost	0...16bar / 0...25bar 2,2kg 0...40bar / 0...100bar 2,5kg
Možnosti	Zkoušky – vakuum s certifikátem, Provedení ATEX

+43 512 52076
austria@stasto.eu
© STASTO Automation KG

Druh napětí	Střídavé a stejnosměrné napětí
Standardní napětí	230V/40-60Hz, 24VDC, přípustná kolísání napětí ±10%
Speciální napětí	na vyžádání
Magnetický systém	DC Stejnosměrný elektromagnet, AC Stejnosměrný magnet s integrovaným usměrňovačem
Třída izolace	H 180°C
Proudový odběr	N-cívka 24VDC 1A, 230VAC 0,13A, H-cívka 24VDC 1,29A, 230VAC 0,16A
Doba sepnutí	100% (Trvalý provoz)
Stupeň krytí	IP65 podle EN 60529 při správně namontované přístrojové zásuvce (ochrana proti vniknutí prachu a tryskající vodě)
Rozsah dodávky	včetně přístrojové zásuvky podle EN175301-803-Form A, Kabelový vstup M16x1,5
volitelné	Přístrojový konektor podle DESINA, Přístrojová zástrčka podle VDMA, Připojovací skříňka M16x1,5 na vyžádání
Přídavná zařízení	Svíticí konektor s varistorem
Objednací údaje	Jmenovitá světlost, Připojení, Funkce NC/NO, Provozní tlak, Průtokové množství, Médium, Teplota média, Teplota okolí, Jmenovité napětí
Pokyn k použití	Technické dimenzování ventilů se provádí podle média a konkrétní aplikace, což může vést k odchylkám od obecných údajů uvedených v datovém listu, pokud jde o provedení, těsnicí materiály a charakteristické hodnoty. Při nepřesných nebo neúplných objednacích údajích, resp. údajích o použití, hrozí nebezpečí nesprávného technického dimenzování ventilů pro požadovaný účel použití.. To může mít za následek, že fyzikální a / nebo chemické vlastnosti použitých materiálů nebo těsnění jsou pro zamýšlené použití nedostatečné.

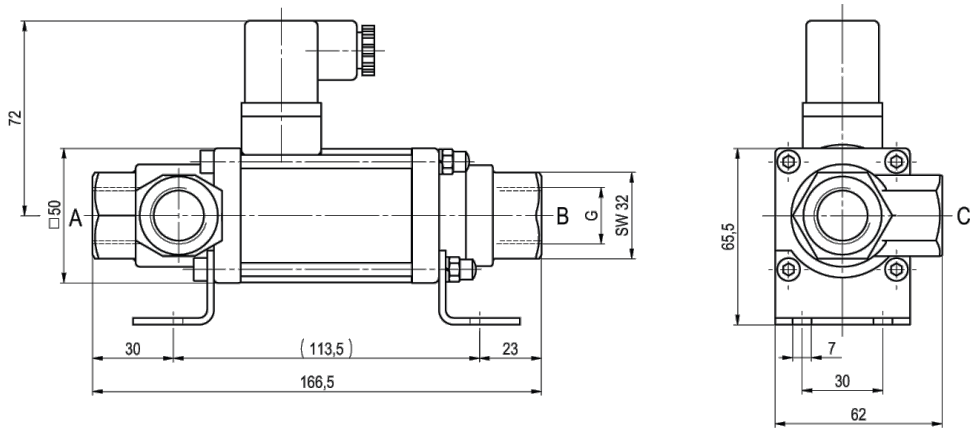

CVT3-10 Funkce NC 0...16bar / 0...25bar

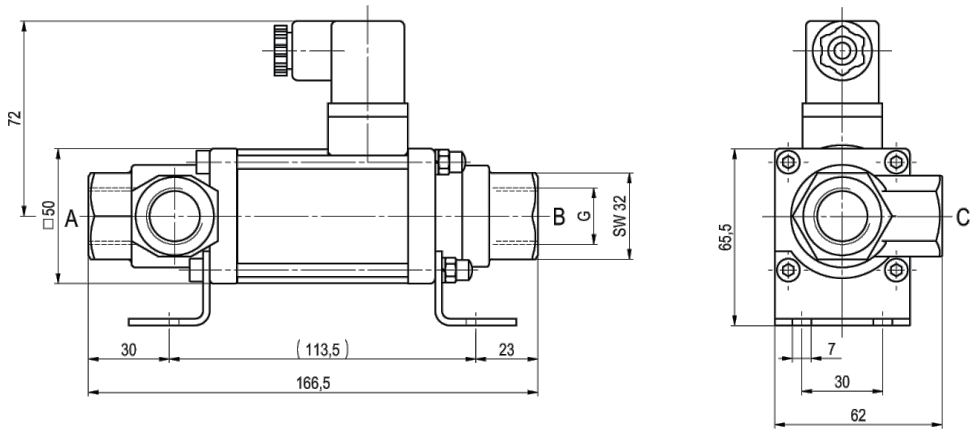

CVT3-10 Funkce NO 0...16bar / 0...25bar

+43 512 52076
austria@stasto.eu
© STASTO Automation KG

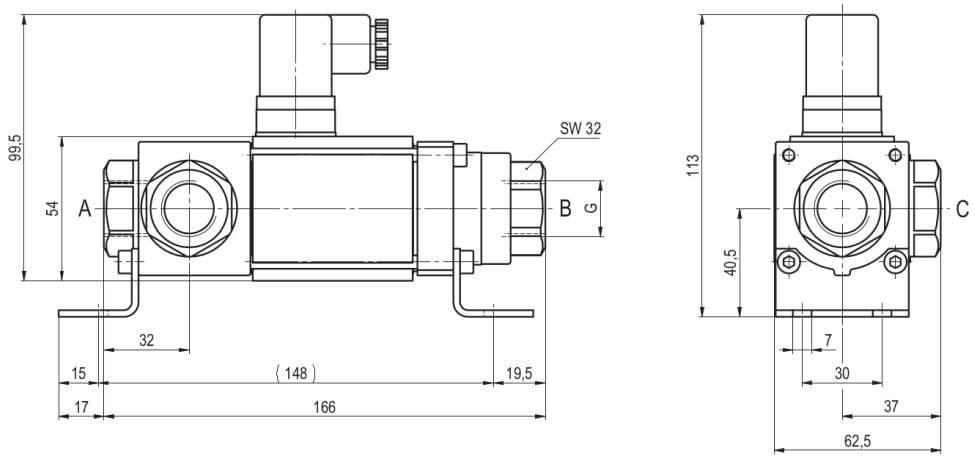

CVT3-10 Funkce NC 0...40bar / 0...100bar

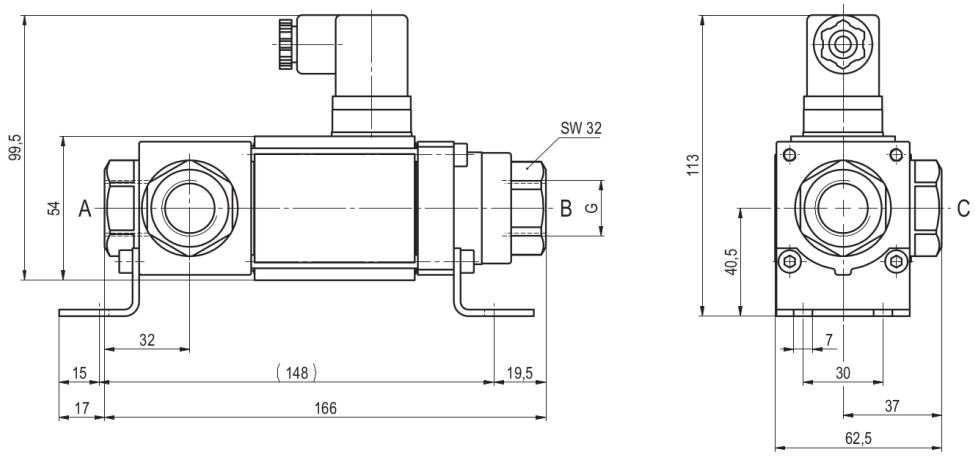

CVT3-10 Funkce NO 0...40bar / 0...100bar

Montážní úhelníky je nutné objednat samostatně

Elektrické přípojky



M12x1 DESINA / VDMA



DIN EN 175301-803

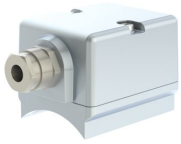

Připojovací skříňka



Konektor Form A
DIN EN 175301-803

Vyobrazení nezávazné
Vyhrazujeme si právo na konstrukční, rozměrové a materiálové změny.

+43 512 52076
austria@stasto.eu
© STASTO Automation KG