Partnership. With Guarantee.

Krogelni ventili iz jekla z vrtljivim pnevmatskim pogonom
Serija BA078-...-D0B/D0-01



Konstrukcija	Pogon: batni pogon z 2 nasprotno delujočima batoma, tesnjenje elastično, pogon v vseh podrobnostih v skladu z ISO 5211 oz. po priporočilih NAMUR, Končna položaja na obeh straneh nastavljiva +/-5°
Priključek	priključki za varjenje DN10...DN100 po DIN 3239
Materiali Standardna izvedba	Pogon: Trdo eloksiran aluminij, Zobnik jeklo nikljano, Vodenje bata POM, Tesnila NBR Krogelni ventil: Ohišje jeklo, Krogla nerjavno jeklo 1.4301, Krogelno tesnilo iz s grafitom ojačanega PTFE, Vretenasto tesnilo iz s grafitom ojačanega PTFE, O-tesnilo vretena FKM, Kompenzacijska izvrtina
Funkcija	dvojno delujoč
Način pritrditve	Vgradnja v tog cevovodni sistem
Položaj vgradnje	poljubno
Krmilni medij	filtriran in oljen ali neoljeni stisnjen zrak
Področje uporabe	Para, druge aplikacije na zahtevo
Temperatura medija	-10...+198°C
Temperatura okolice	-10...+85°C
krmilni tlak	5,5...8bar, Prilagoditev na nižje krmilne tlake možna na zahtevo
Obratovalni tlak	Vakuum maks. 10^{-3} Torr do 15bar
Posebna izvedba	Zobnik iz nerjavnega jekla, Temperatura okolice -10...+150°C, ATEX II 2 G/D c T3 / II 2 G/D c T6 na zahtevo
Dodatna oprema	vgrajen ročni, pnevmatski ali električni krmilni ventil električna povratna informacija o končnih položajih, Pozicijski regulator v izvedbi I/P oz. P/P Regulacija hitrosti preklopa
Navodilo za naročanje	Prosimo, da ob naročilu dodatno navedete krmilni tlak, obratovalni medij, obratovalni tlak in obratovalno temperaturo.
Navodilo za uporabo	Podatki o tlaku in temperaturi so maksimalne vrednosti za normalne pogoje, za mazalne ali nerazmaščevalne medije. Zlasti razmaščevalni mediji zmanjšajo navedene vrednosti in povečajo potreben vrtilni moment. Za te posebne primere priporočamo predhodno povpraševanje. Pri izbiri armature je treba kot osnovo upoštevati najnižji krmilni tlak, ki se pojavlja v napravi.

+43 512 52076
austria@stasto.eu
© STASTO Automation KG

Dimenzije

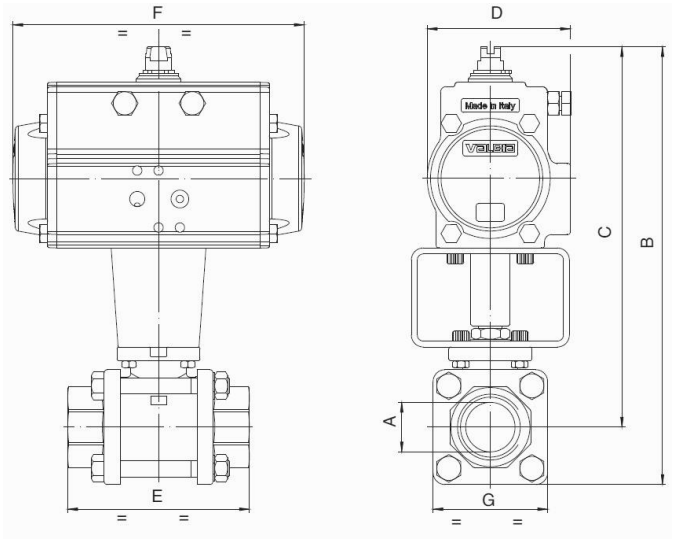

Krogelni ventili z dvosmerno delujočim vrtljivim pogonom

DN [mm]	B	C	D	E	F	G	Tip pogona	Kv-vrednost [m³/h]	Teža [pribl. kg]	Tip
10	164,5	147,5	71	57	141	33	PAD052	8,5	1,4	BA078-10-D0B
15	171,5	152,5	71	65	141	38	PAD052	19,2	1,6	BA078-15-D0B
20	240,5	217	94,5	76	210	47	PAD075	35	3,5	BA078-20-D0-01
25	233,5	204,5	80,5	92	164	58	PAD063	64,5	2,9	BA078-25-D0-01
32	259,5	226	94,5	106	210	67	PAD075	104	4,5	BA078-32-D0-01
40	284	246	94,5	116	210	76	PAD075	174	5,3	BA078-40-D0-01
50	312	267	106	136	240,5	90	PAD085	301	7,8	BA078-50-D0-01
65	360	293	123	153	275	134	PAD100	546	13,7	BA078-65-D0-01
80	384,5	304	123	180	275	161	PAD100	873	18,3	BA078-80-D0-01
100	470	375	137	217	333	190	PAD115	1363	30,5	BA078-100-D0-01

Slike niso zavezujoče
Pridržujemo si pravico do sprememb konstrukcije, mer in materialov

+43 512 52076
austria@stasto.eu
© STASTO Automation KG