Partnership. With Guarantee.

# Zawory kulowe ze stali z pneumatycznym napędem obrotowym
# Seria BA078-...-D0B/D0-01



| | |
|---|---|
| Konstrukcja | Napęd: napęd tłokowy z 2 przeciwbieżnymi tłokami, uszczelnienie elastyczne, napęd we wszystkich szczegółach zgodny z ISO 5211 lub wg zaleceń NAMUR, Regulacja położeń krańcowych po obu stronach +/-5° |
| Przyłącze | Końcówki do przyspawania DN10...DN100 wg DIN 3239 |
| Materiały<br>Wersja standardowa | Napęd: Aluminium twardo anodowane, Zębatka stalowa niklowana, Prowadzenie tłoka POM, Uszczelnienia NBR<br>Zawór kulowy: Obudowa stalowa, Kula stal nierdzewna 1.4301, Uszczelnienie kulowe z PTFE wzmocnionego grafitem, Uszczelnienie trzpienia z PTFE wzmocnionego grafitem, O-ring wrzeciona FKM, Otwór kompensacyjny |
| Funkcja | dwustronnego działania |
| Rodzaj mocowania | Montaż w sztywnym systemie przewodów |
| Pozycja montażowa | dowolny |
| Medium sterujące | filtrowane i naolejone lub nienaolejone sprężone powietrze |
| Zakres zastosowania | Para wodna, inne zastosowania na zapytanie |
| Temperatura medium | -10...+198°C |
| Temperatura otoczenia | -10...+85°C |
| Ciśnienie sterujące | 5,5...8bar, Dostosowanie do niższych ciśnień sterujących możliwe na zapytanie |
| Ciśnienie robocze | Próżnia maks. 10 $^{-3}$ Torr do 15bar |
| Wykonanie specjalne | Koło zębate ze stali nierdzewnej, Temperatura otoczenia -10...+150°C, ATEX II 2 G/D c T3 / II 2 G/D c T6 na zapytanie |
| Akcesoria | zmontowany ręczny, pneumatyczny lub elektryczny zawór sterujący<br>elektryczna sygnalizacja położeń krańcowych, Pozycjoner w wykonaniu I/P lub P/P<br>Regulacja prędkości przełączania |
| Wskazówka dotycząca zamówienia | Prosimy przy zamówieniu dodatkowo podać ciśnienie sterujące, medium robocze, ciśnienie robocze oraz temperaturę roboczą. |
| Wskazówka dotycząca zastosowania | Podane wartości ciśnienia i temperatury są wartościami maksymalnymi dla normalnych warunków, dla mediów smarujących lub nieodtłuszczających. W szczególności media odtłuszczające obniżają podane wartości i zwiększają wymagany moment obrotowy. W przypadku tych szczególnych przypadków zalecamy wcześniejsze zapytanie. Przy doborze armatury należy przyjąć jako podstawę najniższe ciśnienie sterujące występujące w instalacji. |



+48 22 412 14 50
poland@stasto.eu
© STASTO Automation Sp.z o.o.

## Wymiary

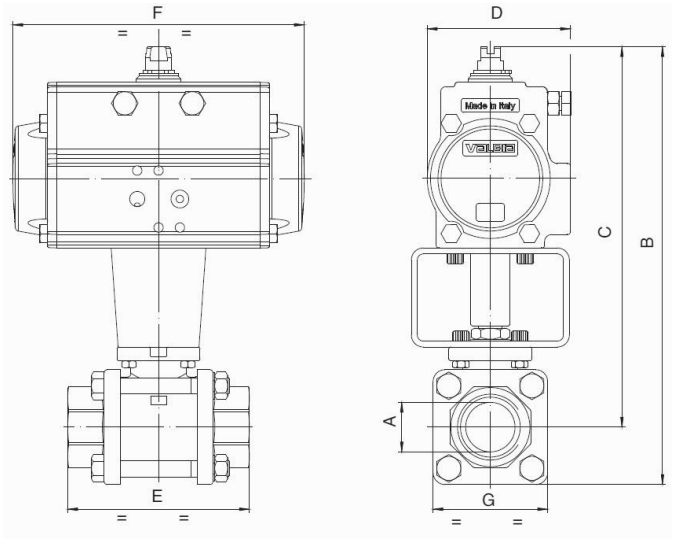


## Zawory kulowe z dwustronnego działania napędem obrotowym

| DN [mm] | B | C | D | E | F | G | Typ napędu | Wartość KV [m³/h] | Masa [ok. kg] | Typ |
|---|---|---|---|---|---|---|---|---|---|---|
| 10 | 164,5 | 147,5 | 71 | 57 | 141 | 33 | PAD052 | 8,5 | 1,4 | BA078-10-D0B |
| 15 | 171,5 | 152,5 | 71 | 65 | 141 | 38 | PAD052 | 19,2 | 1,6 | BA078-15-D0B |
| 20 | 240,5 | 217 | 94,5 | 76 | 210 | 47 | PAD075 | 35 | 3,5 | BA078-20-D0-01 |
| 25 | 233,5 | 204,5 | 80,5 | 92 | 164 | 58 | PAD063 | 64,5 | 2,9 | BA078-25-D0-01 |
| 32 | 259,5 | 226 | 94,5 | 106 | 210 | 67 | PAD075 | 104 | 4,5 | BA078-32-D0-01 |
| 40 | 284 | 246 | 94,5 | 116 | 210 | 76 | PAD075 | 174 | 5,3 | BA078-40-D0-01 |
| 50 | 312 | 267 | 106 | 136 | 240,5 | 90 | PAD085 | 301 | 7,8 | BA078-50-D0-01 |
| 65 | 360 | 293 | 123 | 153 | 275 | 134 | PAD100 | 546 | 13,7 | BA078-65-D0-01 |
| 80 | 384,5 | 304 | 123 | 180 | 275 | 161 | PAD100 | 873 | 18,3 | BA078-80-D0-01 |
| 100 | 470 | 375 | 137 | 217 | 333 | 190 | PAD115 | 1363 | 30,5 | BA078-100-D0-01 |

Ilustracje niewiążące
Zastrzega się możliwość zmian konstrukcyjnych, wymiarowych i materiałowych




+48 22 412 14 50
poland@stasto.eu
© STASTO Automation Sp.z o.o.