Partnership. With Guarantee.

Regulator tlaka iz nerjavnega jekla
Serija PR08



Konstrukcija	Regulator tlaka brez sekundarnega odzračevanja z integriranim finim sitom na vhodu, Priključni vijačni spoj in preklopna matica, Nastavitev tlaka nad neizvlečno vreteno
Funkcija	Regulacija sekundarnega tlaka
Priključek	R1/2"...R2" po ISO7/1
priključek za manometer	G1/4" po ISO228/1
Materiali	Ohišje in vzmetni pokrovček Nerjavno jeklo 1.4408, holender Nerjavno jeklo 1.4408, fino sito 1.4404, Tesnila in membrane FKM oziroma EPDM
Področje uporabe	plinasti in tekoči mediji, ki ne napadajo uporabljenih materialov (ni primerno za paro)
Temperatura medija	glej tabelo
Temperatura okolice	-10...+95°C
Vhodni tlak	glej tabelo
Regulacijsko območje	glej tabelo
Smer pretoka	je označeno s puščico
Način pritrditve	Montaža v togi cevni sistem
Položaj vgradnje	poljubno
Obseg dobave	brez manometer

Tabela:

Tesnilo	Vhodni tlak maks. [bar]	Regulacijsko območje [bar]	Temperatura medija [°C]	Tip
FKM	25	0,5...2	-10...120	PR08-..-0.5/2
FKM	40	1...8	-10...120	PR08-..-1/8
FKM	40	5....15	-10...95	PR08-..-5/15
EPDM	25	0,5...2	-20...120	PR08-..-0.5/2-E
EPDM	40	1...8	-20...120	PR08-..-1/8-E
EPDM	40	5....15	-20...95	PR08-..-5/15-E

+43 512 52076
austria@stasto.eu
© STASTO Automation KG

Dimenzije

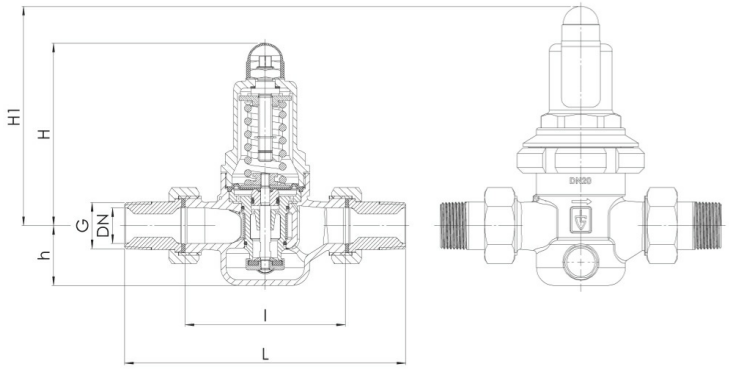

Tlačno območje 1..8bar/5...15bar

G	DN	H	h	l	L	velikost mrežice fino sito [mm]	Kvs-vrednost [m^3/h]	Teža [pribl. kg]	Tip
R1/2"	15	102	33	80	142	0,6	3	1,2	PR08-12-1/8(5/15)
R3/4"	20	102	33	90	158	0,6	3,5	1,3	PR08-34-1/8(5/15)
R1"	25	130	45	100	180	0,6	6,7	2,3	PR08-10-1/8(5/15)
R11/4"	32	130	45	105	193	0,6	7,6	2,5	PR08-114-1/8(5/15)
R11/2"	40	165	70	130	226	0,75	12,5	5,2	PR08-112-1/8(5/15)
R2"	50	165	70	140	252	0,75	15	5,7	PR08-20-1/8(5/15)

Tlačno območje 0,5...2bar

G	DN	H1	h	l	L	velikost mrežice fino sito [mm]	Kvs-vrednost [m^3/h]	Teža [pribl. kg]	Tip
R1/2"	15	128	33	80	142	0,6	3	1,5	PR08-12-0.5/2
R3/4"	20	128	33	90	158	0,6	3,5	1,6	PR08-34-0.5/2
R1"	25	150	45	100	180	0,6	6,7	2,8	PR08-10-0.5/2
R11/4"	32	150	45	105	193	0,6	7,6	3,0	PR08-114-0.5/2
R11/2"	40	185	70	130	226	0,75	12,5	5,9	PR08-112-0.5/2
R2"	50	185	70	140	252	0,75	15	6,4	PR08-20-0.5/2

+43 512 52076
austria@stasto.eu
© STASTO Automation KG

Diagram pretoka

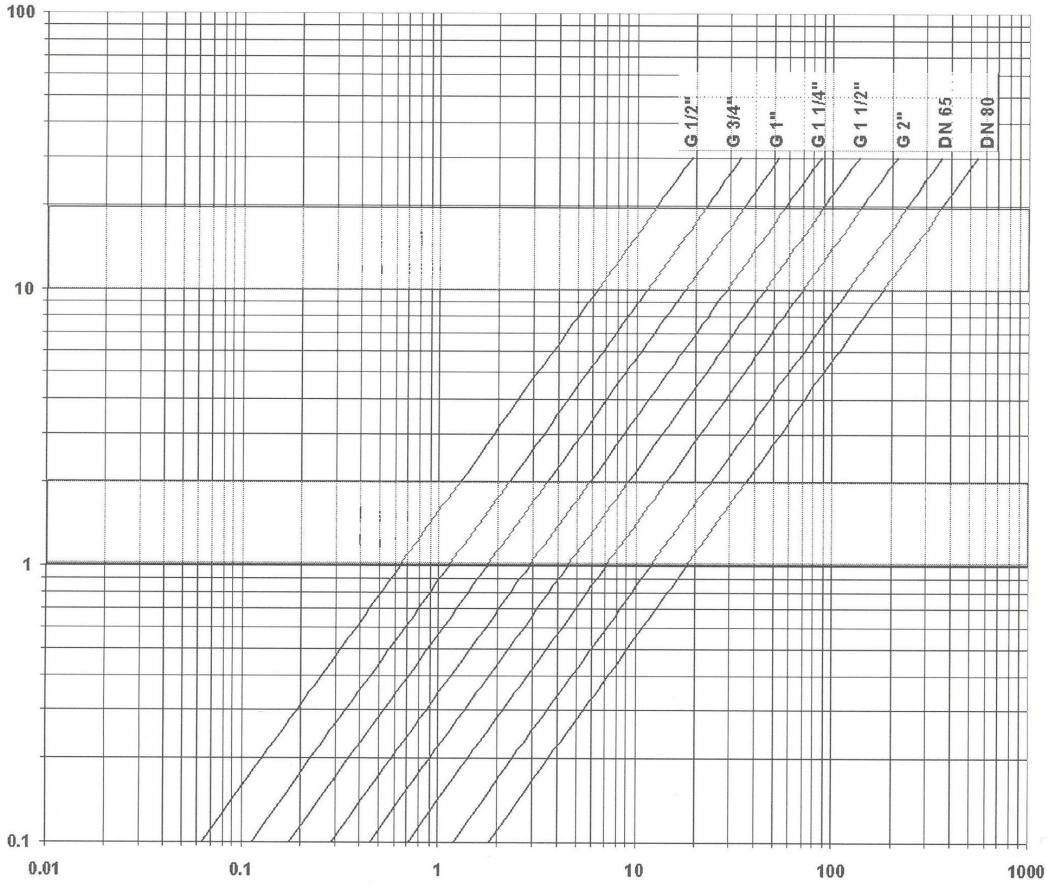

Navpična os: Hitrost pretoka v m/s
Horizontalna os: Pretok v m³/h

Pri tekočinah se ne sme preseči hitrost pretoka 2 m/s..
Pri stisnjenem zraku se ne sme preseči hitrost pretoka 20 m/s.
Pri uporabi diagrama za stisnjen zrak je treba pretočno zmogljivost V vedno vstaviti v obratovalnih kubičnih metrih/uro.. Pretvorba v obratovalne kubične metre se izvede z deljenjem normalnih kubičnih metrov z **Absolutni tlak = Delovni tlak + 1 [bar].**

Ilustracije nezavezujoče
Pridržujemo si pravico do konstrukcijskih, dimenzijskih in materialnih sprememb