Partnership. With Guarantee.

Regulator ciśnienia ze stali nierdzewnej Seria PR08



Konstrukcja	Regulator ciśnienia bez odpowietrzenia wtórnego z wbudowanym sitkiem dokładnym na wejściu, Złączka przyłączeniowa i nakrętka unionowa, Regulacja ciśnienia nad wrzeciono niewznoszące się
Funkcja	Regulacja ciśnienia wtórnego
Przyłącze	R1/2"...R2" wg ISO7/1
Przyłącze manometru	G1/4" wg ISO228/1
Materiały	Korpus i pokrywa sprężyny Stal nierdzewna 1.4408, Nakrętka holenderska Stal nierdzewna 1.4408, Filtr dokładny 1.4404, Uszczelnienia i membrany FKM wzgl. EPDM
Zakres zastosowania	media gazowe i ciekłe, które nie oddziałują agresywnie na zastosowane materiały (nie nadaje się do pary wodnej)
Temperatura medium	patrz tabela
Temperatura otoczenia	-10...+95°C
Ciśnienie wejściowe	patrz tabela
Zakres regulacji	patrz tabela
Kierunek przepływu	jest oznaczone strzałką
Rodzaj mocowania	Montaż w sztywnym systemie przewodów
Pozycja montażowa	dowolny
Zakres dostawy	bez Manometr

Tabela:

Uszczelnienie	Ciśnienie wejściowe maks. [bar]	Zakres regulacji [bar]	Temperatura medium [°C]	Typ
FKM	25	0,5...2	-10...120	PR08-..-0.5/2
FKM	40	1...8	-10...120	PR08-..-1/8
FKM	40	5....15	-10...95	PR08-..-5/15
EPDM	25	0,5...2	-20...120	PR08-..-0.5/2-E
EPDM	40	1...8	-20...120	PR08-..-1/8-E
EPDM	40	5....15	-20...95	PR08-..-5/15-E

+48 22 412 14 50
poland@stasto.eu
© STASTO Automation Sp.z o.o.

Wymiary

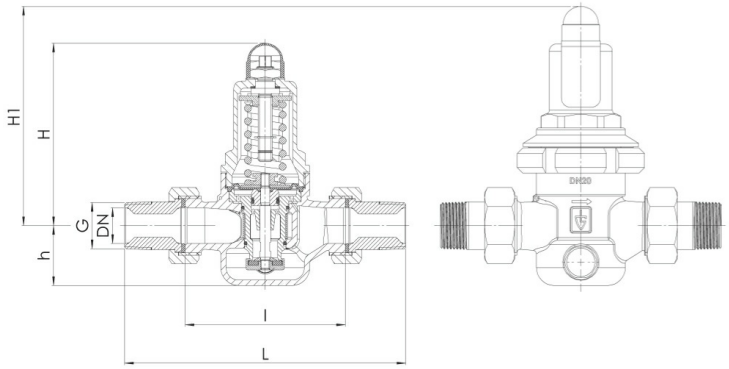

Zakres ciśnienia 1..8bar/5...15bar

G	DN	H	h	l	L	Rozmiar oczek Filtr dokładny [mm]	Wartość Kvs [m^3/h]	Masa [ok. kg]	Typ
R1/2"	15	102	33	80	142	0,6	3	1,2	PR08-12-1/8(5/15)
R3/4"	20	102	33	90	158	0,6	3,5	1,3	PR08-34-1/8(5/15)
R1"	25	130	45	100	180	0,6	6,7	2,3	PR08-10-1/8(5/15)
R11/4"	32	130	45	105	193	0,6	7,6	2,5	PR08-114-1/8(5/15)
R11/2"	40	165	70	130	226	0,75	12,5	5,2	PR08-112-1/8(5/15)
R2"	50	165	70	140	252	0,75	15	5,7	PR08-20-1/8(5/15)

Zakres ciśnienia 0,5...2bar

G	DN	H1	h	l	L	Rozmiar oczek Filtr dokładny [mm]	Wartość Kvs [m^3/h]	Masa [ok. kg]	Typ
R1/2"	15	128	33	80	142	0,6	3	1,5	PR08-12-0.5/2
R3/4"	20	128	33	90	158	0,6	3,5	1,6	PR08-34-0.5/2
R1"	25	150	45	100	180	0,6	6,7	2,8	PR08-10-0.5/2
R11/4"	32	150	45	105	193	0,6	7,6	3,0	PR08-114-0.5/2
R11/2"	40	185	70	130	226	0,75	12,5	5,9	PR08-112-0.5/2
R2"	50	185	70	140	252	0,75	15	6,4	PR08-20-0.5/2

+48 22 412 14 50
poland@stasto.eu
© STASTO Automation Sp.z o.o.

Wykres przepływu

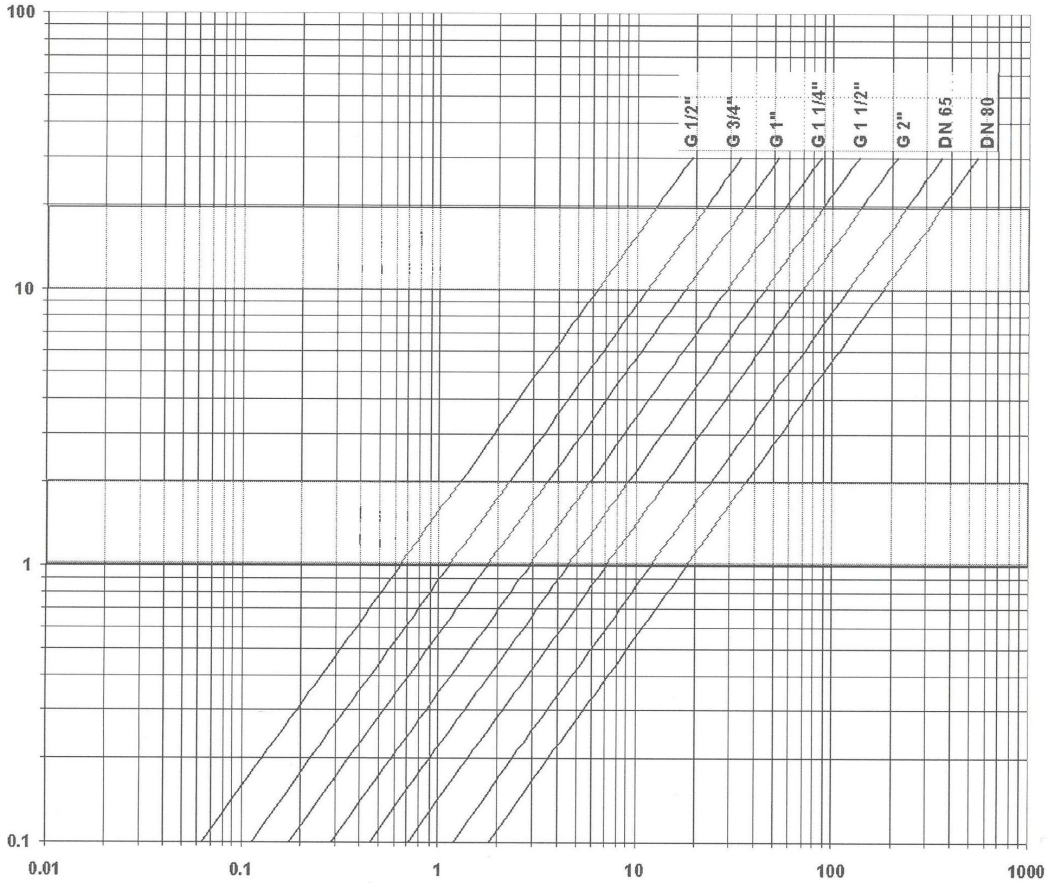

Oś pionowa: Prędkość przepływu w m/s
Oś pozioma: Natężenie przepływu w m³/h

W przypadku cieczy nie należy przekraczać prędkości przepływu 2 m/s.
W przypadku sprężonego powietrza nie należy przekraczać prędkości przepływu 20 m/s.
Przy korzystaniu z wykresu dla sprężonego powietrza wydajność przepływu V należy zawsze podawać w m³ roboczych/h.. Przeliczenie na metry sześcienne robocze odbywa się poprzez podzielenie metrów sześciennych normalnych przez **Ciśnienie bezwzględne = Ciśnienie robocze + 1 [bar].**

Ilustracje niewiążące
Zastrzega się możliwość zmian konstrukcyjnych, wymiarowych i materiałowych

+48 22 412 14 50
poland@stasto.eu
© STASTO Automation Sp.z o.o.