Partnership. With Guarantee.

Regulátor tlaku z nerezové oceli
Série PR08



Konstrukční provedení	Tlakový regulátor bez sekundárního odvětrání s integrovaným jemným sítkem na vstupu, Připojovací šroubení a převlečná matice, Nastavení tlaku nad nestoupající vřeteno
Funkce	Regulace sekundárního tlaku
Připojení	R1/2"...R2" podle ISO7/1
připojení manometru	G1/4" podle ISO228/1
Materiály	Těleso a pružinová krytka Nerezová ocel 1.4408, převlečná matice Nerezová ocel 1.4408, Jemné sítko 1.4404, Těsnění a membrány FKM resp. EPDM
Oblast použití	plynná a kapalná média, která nenapadají použité materiály (není vhodné pro páru)
Teplota média	viz tabulka
Teplota okolí	-10...+95°C
Vstupní tlak	viz tabulka
Regulační rozsah	viz tabulka
Směr průtoku	je označeno šipkou
Způsob upevnění	Montáž do pevného potrubního systému
Montážní poloha	libovolně
Rozsah dodávky	bez Manometr

Tabulka:

Těsnění	Vstupní tlak max. [bar]	Regulační rozsah [bar]	Teplota média [°C]	Typ
FKM	25	0,5...2	-10...120	PR08-..-0.5/2
FKM	40	1...8	-10...120	PR08-..-1/8
FKM	40	5....15	-10...95	PR08-..-5/15
EPDM	25	0,5...2	-20...120	PR08-..-0.5/2-E
EPDM	40	1...8	-20...120	PR08-..-1/8-E
EPDM	40	5....15	-20...95	PR08-..-5/15-E

+43 512 52076
austria@stasto.eu
© STASTO Automation KG

Rozměry

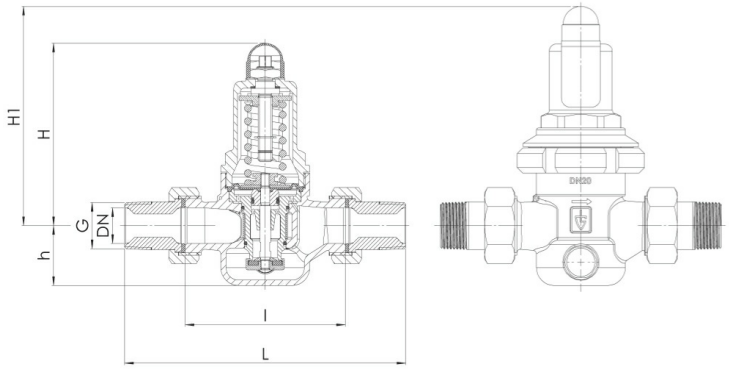

Tlakový rozsah 1..8bar/5...15bar

G	DN	H	h	l	L	Velikost oka Jemné sítko [mm]	Hodnota Kvs [m^3/h]	Hmotnost [cca. kg]	Typ
R1/2"	15	102	33	80	142	0,6	3	1,2	PR08-12-1/8(5/15)
R3/4"	20	102	33	90	158	0,6	3,5	1,3	PR08-34-1/8(5/15)
R1"	25	130	45	100	180	0,6	6,7	2,3	PR08-10-1/8(5/15)
R11/4"	32	130	45	105	193	0,6	7,6	2,5	PR08-114-1/8(5/15)
R11/2"	40	165	70	130	226	0,75	12,5	5,2	PR08-112-1/8(5/15)
R2"	50	165	70	140	252	0,75	15	5,7	PR08-20-1/8(5/15)

Tlakový rozsah 0,5...2bar

G	DN	H1	h	l	L	Velikost oka Jemné sítko [mm]	Hodnota Kvs [m^3/h]	Hmotnost [cca. kg]	Typ
R1/2"	15	128	33	80	142	0,6	3	1,5	PR08-12-0.5/2
R3/4"	20	128	33	90	158	0,6	3,5	1,6	PR08-34-0.5/2
R1"	25	150	45	100	180	0,6	6,7	2,8	PR08-10-0.5/2
R11/4"	32	150	45	105	193	0,6	7,6	3,0	PR08-114-0.5/2
R11/2"	40	185	70	130	226	0,75	12,5	5,9	PR08-112-0.5/2
R2"	50	185	70	140	252	0,75	15	6,4	PR08-20-0.5/2

+43 512 52076
austria@stasto.eu
© STASTO Automation KG

Průtokový diagramm

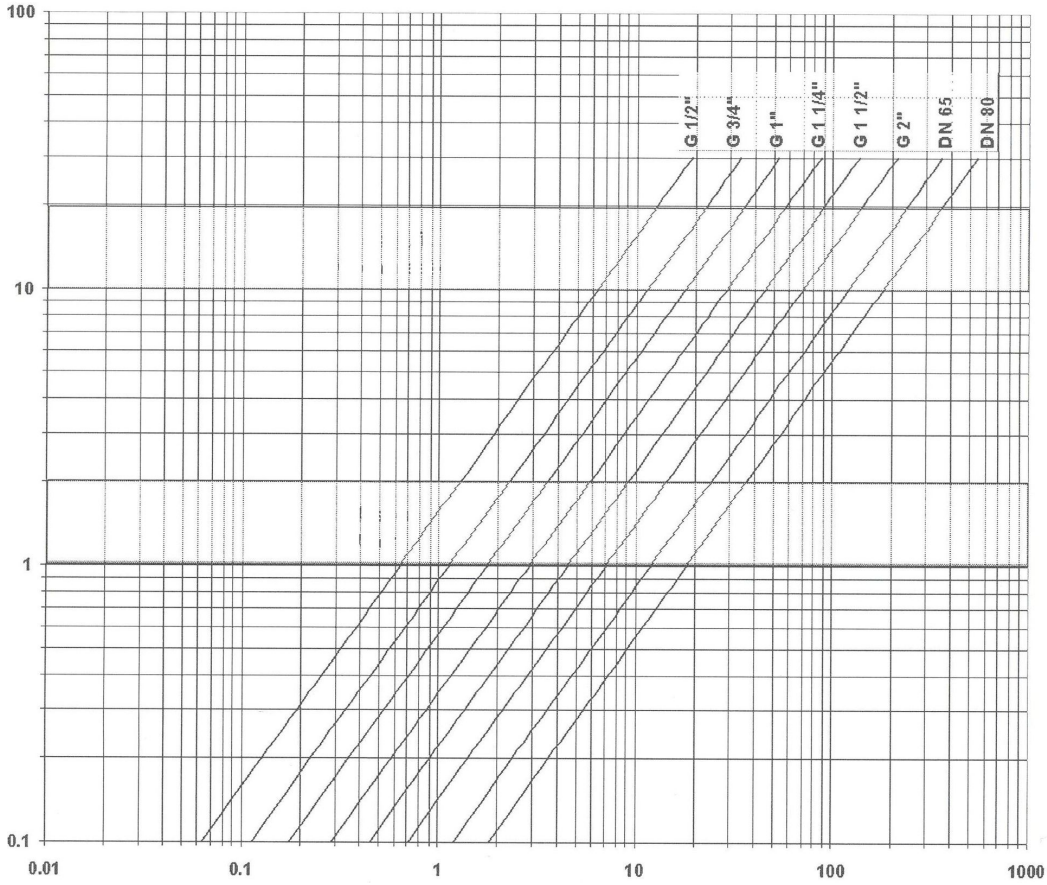

Vertikální osa: Průtoková rychlost v m/s
Horizontální osa: Průtokové množství v m³/h

U kapalin by neměla být překročena průtoková rychlost 2 m/s.
U stlačeného vzduchu by neměla být překročena rychlost průtoku 20 m/s.
Při použití diagramu pro stlačený vzduch je třeba vždy dosadit průtokový výkon V v provozních m³/h.. Přepočet na provozní kubické metry se provádí vydělením normálních kubických metrů hodnotou **Absolutní tlak = Pracovní tlak + 1 [bar].**

Ilustrace nezávazné
Změny konstrukce, rozměrů a materiálu vyhrazeny

+43 512 52076
austria@stasto.eu
© STASTO Automation KG