Partnership. With Guarantee.

Mikrofilter
Serija FI03-14H-F0,01



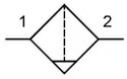

Konstrukcija	Mikrofilter, Filtrirni element borosilikat-aluminij, polavtomatski izpustni ventil
Funkcija	Filtriranje stisnjenega zraka, za filtriranje tekočih in trdnih nečistoč, preostala vsebnost olja <0,01mg/m^3
Razredi kakovosti	Trdni delci 1, Olje 1 po ISO 8573-1
Filtrirni vložek	0,01µm Odstranjevanje prahu > 0,01µm 99,999%
Priključek	G1/4" po ISO228/1
Materiali	Ohišje Cinkov tlačni liv (cinkov tlačni ulitek), Posoda za kondenzat Polikarbonat ali Kovina, Tesnilo NBR
Medij	Stisnjen zrak
Temperatura medija	z plastično posodo 0...+60°C, z kovinsko posodo 0...+60°C (z ustrezno pripravljanim stisnjenim zrakom -10...+60°C)
Temperatura okolice	z plastično posodo 0...+60°C, z kovinsko posodo -10...+60°C
Vhodni tlak	1,5...16bar oziroma 1,5...20bar glasno tabela, z avtomatskim izpustnim ventilom 1,5...16bar
Smer pretoka	je označeno s puščico
Način pritrditve	Vgradnja v cevni sistem ali Stenska pritrditev s pomočjo pritrdilnega kotnika
Položaj vgradnje	navpično, Izpustni vijak spodaj
Posebna izvedba	Indikator diferenčnega tlaka
Navodilo za uporabo	Za zaščito filtrskih vložkov je treba predhodno vgraditi standardni filter ali predfilter.. Ob zagonu naprave je treba tlak počasi povečevati, da se filtrirni vložki ne poškodujejo.. Priporočena menjava filtrirnega elementa pri padcu tlaka = 0,35bar

Tipski ključ

		FI03 - 14 H - M - F0,01 - A
Priključek	1/4"	14
Pretok	visoka pretočna zmogljivost	H
Posoda	Plastična posoda (Pustite prazno)	
	Plastična posoda z zaščitno košaro	P
	Kovinska posoda	M
Filtrirni vložek	0,01µm	F0,01
Izpustni ventil	polavtomatski izpustni ventil (Pustite prazno)	
	avtomatski izpustni ventil	A

+43 512 52076
austria@stasto.eu
© STASTO Automation KG

Mere risbe

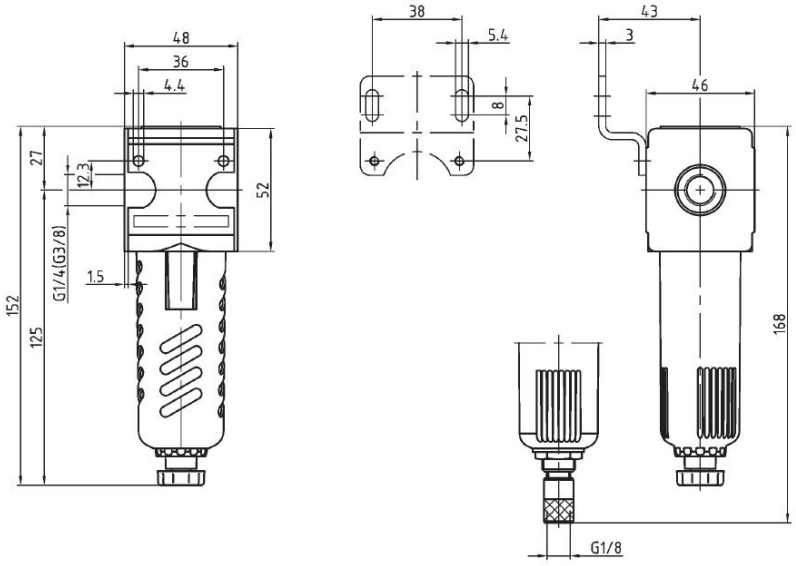

avtomatski izpustni ventil

Priključek	Pretok pri 6bar* [Nl/min]	maks. vhodni tlak [bar]	Tip
G1/4"	750	16	FI03-14H-F0,01
G1/4"	750	16	FI03-14H-P-F0,01
G1/4"	750	20	FI03-14H-M-F0,01

*Pretok pri vstopnem tlaku 6bar in padcu tlaka 0,2bar

Diagram pretoka

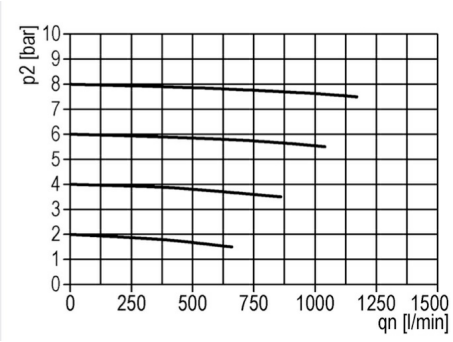

Dodatna oprema

Oznaka	Tip
Zadrževalni kot (kompletno)	MMB03-14H/38

Ilustracije nezavezujoče
Pridržujemo si pravico do konstrukcijskih, dimenzijskih in materialnih sprememb

+43 512 52076
austria@stasto.eu
© STASTO Automation KG