Partnership. With Guarantee.

Mikrofiltr
Seria FI03-18-F0,01



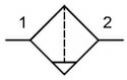

Konstrukcja	Mikrofiltr, Element filtracyjny borokrzemianowo-aluminiowy, półautomatyczny zawór spustowy
Funkcja	Filtrowanie sprężonego powietrza, do odfiltrowywania zanieczyszczeń ciekłych i stałych, Zawartość oleju resztkowego <0,01mg/m^3
Klasy jakości	Cząstki stałe 1, Olej 1 po ISO 8573-1
Wkład filtracyjny	0,01µm Odpylanie > 0,01µm 99,999%
Przyłącze	G1/8" wg ISO228/1
Materiały	Obudowa Odlew ciśnieniowy ze stopu cynku, Zbiornik kondensatu Poliwęglan lub Metal, Uszczelnienie NBR
Medium	Sprężone powietrze
Temperatura medium	z zbiornikiem z tworzywa sztucznego 0...+60°C, z zbiornikiem metalowym 0...+60°C (z odpowiednio przygotowanym sprężonym powietrzem -10...+60°C)
Temperatura otoczenia	z zbiornikiem z tworzywa sztucznego 0...+60°C, z metalowym zbiornikiem -10...+60°C
Ciśnienie wejściowe	1,5...16bar wzgl. 1,5...20bar głośny tabela, z automatycznym zaworem spustowym 1,5...16bar
Kierunek przepływu	jest oznaczone strzałką
Rodzaj mocowania	Montaż w systemie przewodów lub Mocowanie ścienne za pomocą kątownika mocującego
Pozycja montażowa	pionowy, Śruba spustowa na dole
Wskazówka dotycząca zastosowania	W celu ochrony wkładów filtracyjnych należy zastosować filtr standardowy lub filtr wstępny przed nimi. Podczas uruchamiania instalacji ciśnienie należy zwiększać powoli, aby nie uszkodzić wkładów filtracyjnych.. Zalecana wymiana wkładu filtracyjnego przy spadku ciśnienia = 0,35bar

Klucz typowy

		FI03 - 18 -	M -	F0,01 -	A
Przyłącze	1/8"	18			
Zbiornik	Zbiornik z tworzywa sztucznego (Pozostawić puste)				
	Zbiornik metalowy		M		
Wkład filtracyjny	0,01µm			F0,01	
Zawór spustowy	półautomatyczny zawór spustowy (Pozostawić puste)				
	automatyczny zawór spustowy				A

+48 22 412 14 50
poland@stasto.eu
© STASTO Automation Sp.z o.o.

Rysunek wymiarowy

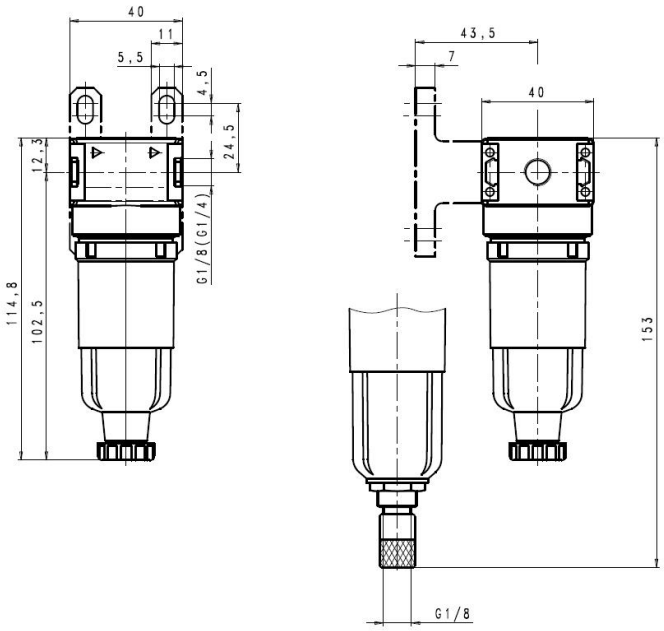

automatyczny zawór spustowy

Przyłącze	Przepływ przy 6 bar* [Nl/min]	maks. ciśnienie wejściowe [bar]	Typ
G1/8"	300	16	FI03-18-F0,01
G1/8"	300	20	FI03-18-M-F0,01
*Przepływ przy ciśnieniu wejściowym 6bar i spadku ciśnienia 0,2bar			

Wykres przepływu

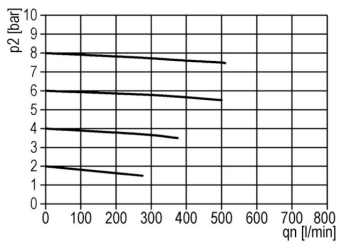

Akcesoria

Nazwa	Typ
Kąt trzymania (kompletny)	MMB03-18/14

Ilustracje niewiążące
Zastrzega się możliwość zmian konstrukcyjnych, wymiarowych i materiałowych

+48 22 412 14 50
poland@stasto.eu
© STASTO Automation Sp.z o.o.