Partnership. With Guarantee.

Predfilter
Serija FI03-12-F0,3

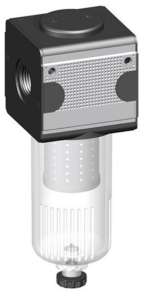

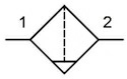

Konstrukcija	Predfilter, Filtrirni element Papir, polavtomatski izpustni ventil
Funkcija	Filtriranje stisnjenega zraka, za filtriranje tekočih in trdnih nečistoč, preostala vsebnost olja <1mg/m^3
Razredi kakovosti	Trdni delci 2, Olje 3 po ISO 8573-1
Filtrirni vložek	3µm Odstranjevanje prahu > 0,3µm 99,999%
Priključek	G1/2" po ISO228/1
Materiali	Ohišje Cinkov tlačni liv (cinkov tlačni ulitek), Posoda za kondenzat Polikarbonat ali Kovina, Tesnilo NBR
Medij	Stisnjen zrak
Temperatura medija	z plastično posodo 0...+60°C, z kovinsko posodo 0...+60°C (z ustrezno pripravljanim stisnjenim zrakom -10...+60°C)
Temperatura okolice	z plastično posodo 0...+60°C, z kovinsko posodo -10...+60°C
Vhodni tlak	1,5...16bar oziroma 1,5...20bar glasno tabela, z avtomatskim izpustnim ventilom 1,5...16bar
Smer pretoka	je označeno s puščico
Način pritrditve	Vgradnja v cevni sistem ali Stenska pritrditev s pomočjo pritrdilnega kotnika
Položaj vgradnje	navpično, Izpustni vijak spodaj
Posebna izvedba	Indikator diferenčnega tlaka

Tipski ključ

		FI03 - 12 -	M -	F0,3 -	A
Priključek	1/2"	12			
Posoda	Plastična posoda (Pustite prazno)				
	Plastična posoda z zaščitno košaro		P		
	Kovinska posoda		M		
Filtrirni vložek	0,3µm			F0,3	
Izpustni ventil	polavtomatski izpustni ventil (Pustite prazno)				
	avtomatski izpustni ventil				A

+43 512 52076
austria@stasto.eu
© STASTO Automation KG

Mere risbe

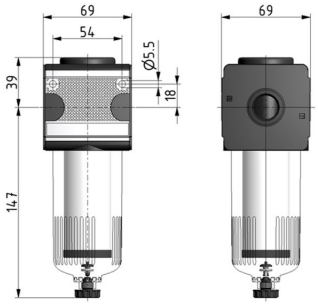

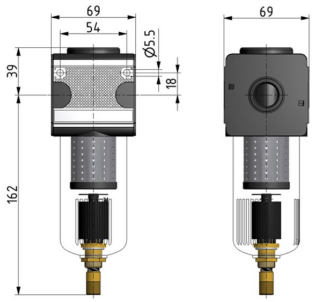

avtomatski izpustni ventil

Priključek	Pretok pri 6bar* [Nl/min]	maks. vhodni tlak [bar]	Tip
G1/2"	2000	16	FI03-12-F0,3
G1/2"	2000	16	FI03-12-P-F0,3
G1/2"	2000	20	FI03-12-M-F0,3
*Pretok pri vstopnem tlaku 6bar in padcu tlaka 0,2bar			

Diagram pretoka

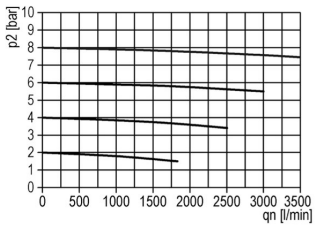

Dodatna oprema

Oznaka	Tip
Zadrževalni kot (kompletno)	MMB03-12/34

Ilustracije nezavezujoče
Pridržujemo si pravico do konstrukcijskih, dimenzijskih in materialnih sprememb

+43 512 52076
austria@stasto.eu
© STASTO Automation KG