Partnership. With Guarantee.

Filtr wstępny
Seria FI03-12-F0,3



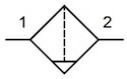

Konstrukcja	Filtr wstępny, Wkład filtracyjny Papier, półautomatyczny zawór spustowy
Funkcja	Filtrowanie sprężonego powietrza, do odfiltrowywania zanieczyszczeń ciekłych i stałych, Zawartość oleju resztkowego <1mg/m^3
Klasy jakości	Cząstki stałe 2, Olej 3 po ISO 8573-1
Wkład filtracyjny	3µm Odpylanie > 0,3µm 99,999%
Przyłącze	G1/2" wg ISO228/1
Materiały	Obudowa Odlew ciśnieniowy ze stopu cynku, Zbiornik kondensatu Poliwęglan lub Metal, Uszczelnienie NBR
Medium	Sprężone powietrze
Temperatura medium	z zbiornikiem z tworzywa sztucznego 0...+60°C, z zbiornikiem metalowym 0...+60°C (z odpowiednio przygotowanym sprężonym powietrzem -10...+60°C)
Temperatura otoczenia	z zbiornikiem z tworzywa sztucznego 0...+60°C, z metalowym zbiornikiem -10...+60°C
Ciśnienie wejściowe	1,5...16bar wzgl. 1,5...20bar głośny tabela, z automatycznym zaworem spustowym 1,5...16bar
Kierunek przepływu	jest oznaczone strzałką
Rodzaj mocowania	Montaż w systemie przewodów lub Mocowanie ścienne za pomocą kątownika mocującego
Pozycja montażowa	pionowy, Śruba spustowa na dole
Wykonanie specjalne	Wskaźnik różnicy ciśnień

Klucz typowy

		FI03 - 12 - M - F0,3 - A
Przyłącze	1/2"	12
Zbiornik	Zbiornik z tworzywa sztucznego (Pozostawić puste)	
	Zbiornik z tworzywa sztucznego z koszem ochronnym	P
	Zbiornik metalowy	M
Wkład filtracyjny	0,3µm	F0,3
Zawór spustowy	półautomatyczny zawór spustowy (Pozostawić puste)	
	automatyczny zawór spustowy	A

+48 22 412 14 50
poland@stasto.eu
© STASTO Automation Sp.z o.o.

Rysunek wymiarowy

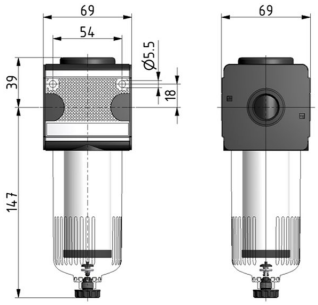

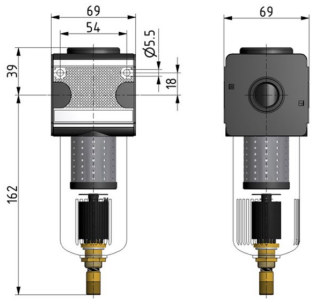

automatyczny zawór spustowy

Przyłącze	Przepływ przy 6 bar* [Nl/min]	maks. ciśnienie wejściowe [bar]	Typ
G1/2"	2000	16	FI03-12-F0,3
G1/2"	2000	16	FI03-12-P-F0,3
G1/2"	2000	20	FI03-12-M-F0,3
*Przepływ przy ciśnieniu wejściowym 6bar i spadku ciśnienia 0,2bar			

Wykres przepływu

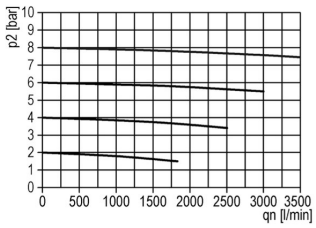

Akcesoria

Nazwa	Typ
Kąt trzymania (kompletny)	MMB03-12/34

Ilustracje niewiążące
Zastrzega się możliwość zmian konstrukcyjnych, wymiarowych i materiałowych

+48 22 412 14 50
poland@stasto.eu
© STASTO Automation Sp.z o.o.