Partnership. With Guarantee.

Bezpečnostní ventil s plným zdvihem z červeného bronzu zkoušeno jako součástka
Série SF04/SF06



Konstrukční provedení	Pružinou zatížené pojistné ventily s plným zdvihem Tyto typy jsou kompenzované protitlakem, tzn. protitlak vznikající při odfuku neovlivňuje nastavený tlak.. Maximální přípustný zpětný tlak je 4bar. Ventily lze ručně odvětrat otočením rýhované matice. Nastavený tlak je zajištěn proti přenastavení plombovací krytkou.
Připojení	Vnitřní závit G1/2"...G11/4"
Materiály	Těleso ventilu červený bronz, Vnitřní díly Mosaz, Pružina Nerezová ocel 1.4310
Teplota média	viz tabulka
Rozsah nastavení	viz tabulka
Způsob upevnění	Montáž do pevného potrubního systému
Montážní poloha	pouze stojící
Oblast použití	viz tabulka
Pokyn k objednání	při objednávce uvést nastavený tlak
Speciální provedení	Nastavovací tlak 25,1...50bar, s odvzdušňovací páka místo otočného odvzdušnění, Vstup s vnějším závitem, Ventil v provedení ATEX

Tabulka:

Rozsah nastavení	Těsnění	Oblast použití	Teplota média [°C]	Typ
0,5 - 25	EPDM	Vzduch, hořlavé a toxické plyny a páry	-40...+170	SF04
0,5 - 25	EPDM	hořlavé a toxické kapaliny	-40...+170	SF06

+43 512 52076
austria@stasto.eu
© STASTO Automation KG

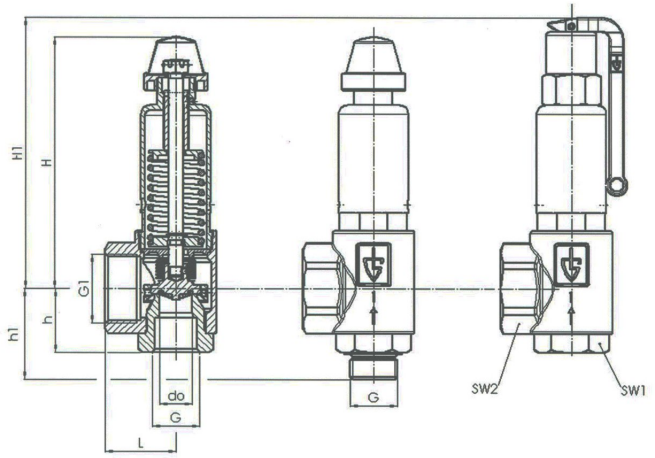

G	G1	L	H	H1	h	h1	SW1	SW2	d_0	Hmotnost [cca. kg]	Typ	Typ
G1/2"	G1"	40	77	91	30	45	30	40	15,8	0,4	SF04-12W-15.8-XX	SF06-12W-15.8-XX
G3/4"	G11/4"	43	138	158	39	55	36	50	18	1,0	SF04-34W-18-XX	SF06-34W-18-XX
G1"	G11/2"	50	178	192	45	63	46	58	23	1,8	SF04-10W-23-XX	SF06-10W-23-XX
G11/4"	G2"	61	241	264	55	75	55	70	30	4,0	SF04-114W-30-XX	SF06-114W-30-XX

XX - Nastavovací tlak

Výkon odfuku při 10% překročení tlaku pro Typ SF04 Vzduch [N m^3/h]

Velikost konstrukce	Nastavovací tlak [bar]														
	0,5	1	2	4	6	8	10	12	14	16	18	20	22	24	25
G1/2"	56	87	141	238	335	431	528	625	722	819	916	1013	1109	1206	1255
G3/4"	127	189	316	561	790	1018	1247	1475	1704	1932	2161	2390	2618	2847	2961
G1"	199	291	489	855	1203	1552	1900	2248	2596	2945	3293	3641	3990	4338	4512
G11/4"	353	515	832	1484	2088	2693	3297	3902	4506	5111	5715	6320	6924	7529	7831

Výkon odfuku při 10% překročení tlaku pro Typ SF04 Pára [kg/h]

Velikost konstrukce	Nastavovací tlak [bar]														
	0,5	1	2	4	6	8	10	12	14	16	18	20	22	24	25
G1/2"	42	69	111	184	257	329	401	472	544	616	686	757	829	900	936
G3/4"	96	151	249	435	608	777	947	1115	1284	1453	1619	1787	1956	2125	2209
G1"	150	232	385	663	926	1184	1443	1699	1957	2214	2467	2723	2981	3238	3366
G11/4"	266	411	656	1151	1607	2056	2504	2948	3396	3842	4281	4726	5173	5619	5842

Výkon odfuku při 10% překročení tlaku pro Typ SF06 Voda [m^3/h]

Velikost konstrukce	Nastavovací tlak [bar]														
	0,5	1	2	4	6	8	10	12	14	16	18	20	22	24	25
G1/2"	1,9	2,5	3,6	5,0	6,2	7,1	7,9	8,7	9,4	10,1	10,7	11,2	11,8	12,3	12,6
G3/4"	5,4	7,3	10,4	14,7	18,0	20,8	23,2	25,4	27,5	29,4	31,1	32,8	34,4	35,9	36,7
G1"	8,8	12,0	16,9	24,0	29,3	33,9	37,9	41,5	44,8	47,9	50,8	53,6	56,2	58,7	59,9
G11/4"	15,4	20,8	29,4	41,6	50,9	58,8	65,8	72,0	77,8	83,2	88,2	93,0	97,5	101,9	104,0

Ilustrace nezávazné
Změny konstrukce, rozměrů a materiálu vyhrazeny

+43 512 52076
austria@stasto.eu
© STASTO Automation KG