Zawór elektromagnetyczny 2/2-drogowy - sterowany pilotowo
Seria 21PW



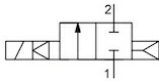

beznapięciowy zamknięty

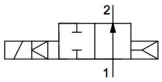

beznapięciowy otwarty

Konstrukcja	Zawór elektromagnetyczny 2/2-drogowy z zamknięciem tłokowym, sterowany pilotowo, beznapięciowy zamknięty lub bezprądowo otwarty
Przyłącze	G3/8"...G1/2" zgodnie z ISO228/1
Materiały	Korpus Mosiądz, Części wewnętrzne Stal nierdzewna podobny 1.4101, Uszczelnienie gniazda PTFE, Uszczelnienie tłoka FKM
Rodzaj mocowania	Montaż w sztywnym systemie przewodów
Pozycja montażowa	dowolny
Zakres zastosowania	NC: media gazowe i ciekłe, które nie oddziałują agresywnie na zastosowane materiały NO: tylko jako zawór odciążający do sprężarek. Zawór jest w tym celu montowany w obejściu (bypassie) instalacji..
Lepkość	maks. 12 mm^2/s (cst)
Czas przełączania	zależnie od ciśnienia roboczego i medium
Temperatura medium	zależny od cewki elektromagnesu
Temperatura otoczenia	patrz tabela „Cewki elektromagnetyczne”

Dane elektryczne:

Typ cewki	Typ BDA, Szerokość wtyczki 32mm (Cewka standardowa) Typ BDV, Szerokość wtyczki 32mm (Cewka do wilgotnego środowiska) Typ GDH/GDV, Szerokość wtyczki 32mm (Cewka do wyższych ciśnień, Cewka do wilgotnego środowiska)
Przyłącze elektryczne	Gniazdo urządzenia zgodnie z EN175301-803-Forma A (patrz osobna karta katalogowa)
Rodzaj napięcia	Napięcie przemienne i stałe
Napięcie standardowe	230V/50-60Hz, 24V/50-60Hz, 24VDC
Napięcia specjalne	12...380V/50Hz lub 60Hz, 12...220VDC
Dopuszczalne wahania napięcia	AC +10%/-15% DC +10%/-5%
Pobór mocy	patrz tabela Pobór mocy cewek elektromagnetycznych
Cykl pracy	100% Cykl pracy (praca ciągła)
Stopień ochrony	IP65 zgodnie z EN 60529 przy prawidłowo zamontowanym złączu wtykowym urządzenia (ochrona przed wnikaniem pyłu i strumieniami wody)
Wskazówka dotycząca zastosowania	Przy zamówieniu prosimy podać napięcie i rodzaj prądu. Zalecamy zawsze stosowanie filtra zanieczyszczeń przed urządzeniem, aby w przypadku zanieczyszczenia medium nie występowały zakłócenia działania. Zawory te mogą być również stosowane do próżni zgrubnej, jeśli dostępne jest minimalne ciśnienie różnicowe 0,5 bar..

+48 22 412 14 50
poland@stasto.eu
© STASTO Automation Sp.z o.o.

Klucz typowy

		21PW	3	K	0	T	120	-	BDA	-	230V/50-60Hz
		G3/8"	3								
	Przyłącze	G1/2"	4								
		beznapięciowy zamknięty		K							
	Funkcja	beznapięciowy otwarty		F							
	Uszczelnienie	PTFE				T					
	Średnica nominalna	12mm					120				
		BDA Cewka standardowa - Dopuszczenie CE							BDA		
		BDV Cewka do wilgotnego środowiska - Dopuszczenie CE-CSA-UL-VDE							BDV		
		GDV Cewka do wyższych ciśnień - Cewka do wilgotnego środowiska - Dopuszczenie CE-CSA-UL-VDE							GDV		
	Cewka	GDH Cewka do wyższych ciśnień - Cewka do wilgotnego środowiska - Dopuszczenie CE							GDH		
		230V/50Hz									230V/50-60Hz
		24V/50-60Hz									24V/50-60Hz
		24VDC									24VDC
		12...110V/50Hz lub 60Hz									
	Napięcie	12...220VDC									

Możliwości zastosowania poszczególnych materiałów uszczelniających

Materiał	Temperatura medium	Przykłady zastosowania
PTFE/FKM*	-10...140°C	Powietrze, Woda, gazy obojętne i ciecze

Cewki elektromagnetyczne

Typ	Stopień ochrony	Wkładka	Temperatura otoczenia	Dopuszczenia
BDA	IP65	Temperatura medium do maks. 120°C	-10...+40°C	CE
BDV	IP65	Temperatura medium do maks. 180°C, wysoka wilgotność powietrza	-20...+60°C	CE-CSA-UL-VDE
GDV	IP65	Temperatura medium do maks. 180°C, wysoka wilgotność powietrza	-20...+60°C	CE-CSA-UL-VDE
GDH	IP65	Temperatura medium do maks. 180°C, wysoka wilgotność powietrza	-20...+40°C	CE

© STASTO Automation Sp.z o.o.

Pobór mocy cewek elektromagnetycznych

Napięcie	Moment dokręcania (Prąd przemienny) VA	Siła trzymania (Prąd przemienny) VA	Siła trzymania (Prąd stały) ciepły roboczo W	Typ
220-230V/50-60Hz	25	14,5	-	BDA08223DS
24V/50-60Hz	25	14,5	-	BDA08024DS
24VDC	-	-	8	BDA08024CS
380V/50-60Hz	25	14,5	-	BDA08380DS
115V/60Hz	25	14,5	-	BDA08115BS
110V/50-60Hz	25	14,5	-	BDA08110DS
48V/50Hz	25	14,5	-	BDA08048AS
42V/50Hz	25	14,5	-	BDA08042AS
110VDC	-	-	8	BDA08110CS
12VDC	-	-	8	BDA08012CS
230V/50Hz 240V/60Hz	25	16	-	BDV08230AY
24V/50-60Hz	25	17	-	BDV08024DY
24VDC	-	-	11	BDV08024CY
110V/50Hz 120V/60Hz	25	15	-	BDV08110AY
12VDC	-	-	14	GDH14012CS
48VDC	-	-	14	GDH14048CS
220VDC	-	-	14	GDH14220CS
230V/50Hz 240V/60Hz	43	27	-	GDV14230AY
24V/50-60Hz	43	26	-	GDV14024DY
24VDC	-	-	14	GDV14024CY
110V/50Hz 120V/60Hz	43	23	-	GDV14110AY

+48 22 412 14 50
poland@stasto.eu
© STASTO Automation Sp.z o.o.

Wymiary

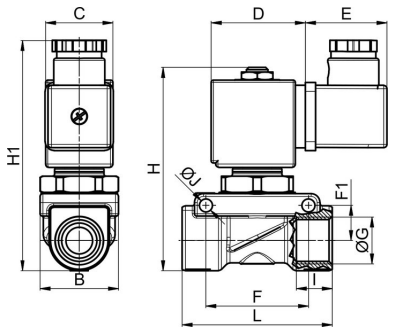

Przyłącze G	Średnica nominalna DN[mm]	Zakres ciśnienia [bar]		B	C	D	E	F	F1	H	H1	I	J	L	Wartość KV [m^3/h Woda]	Masa [ok. kg]	Cewka	Typ
		AC	DC															
G3/8"	12	0,5 - 18	-	35	30	42	36	45,8	16	91	104	12	5,7	67	1,9	0,8	BD.	21PW3K0T120
G3/8"	12	0,5 - 20	0,5 - 15	35	52	55	36	45,8	16	91	104	12	5,7	67	1,9	1,1	GD.	21PW3K0T120
G1/2"	12	0,5 - 18	-	35	30	42	36	45,8	16	91	104	14	5,7	67	2,3	0,8	BD.	21PW4K0T120
G1/2"	12	0,5 - 20	0,5 - 15	35	52	55	36	45,8	16	91	104	14	5,7	67	2,3	1,1	GD.	21PW4K0T120
G3/8"	12	0,5 - 18	0,5 - 18	35	30	42	36	45,8	16	100	104	12	5,7	67	1,9	0,8	BD.	21PW3F0T120
G1/2"	12	0,5 - 18	0,5 - 18	35	30	42	36	45,8	16	100	104	14	5,7	67	2,3	0,8	BD.	21PW4F0T120

Ilustracje niewiążące
Zastrzega się możliwość zmian konstrukcyjnych, wymiarowych i materiałowych

+48 22 412 14 50
poland@stasto.eu
© STASTO Automation Sp.z o.o.