Partnership. With Guarantee.

# 3/2 - 3/2 Koaksijalni ventil s koaksijalnim protokom - pilotirano, DN40
# Serija CVTV3/CVFV3-40



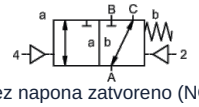


bez napona zatvoreno (NC)

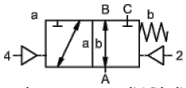


normalno otvoren (NO) (NO)

| | |
|---|---|
| Oznaka tipa | CVTV3-40, CVFV3-40, sa pilot ventilom CVTV3-P-40, CVFV3-P-40 |
| Konstrukcija | 3/2-putni koaksijalni ventil, pilotirano, normalno zatvoren bez napajanja ili bez napona otvoreno |
| Princip rada | rasterećen pritiska, sa povratom oprugom, nije bez preklapanja |
| Nazivni prečnik | DN 40mm |
| Priključak | CVTV3: G11/2"...G2", CVFV3: Prirubnice PN16/40, Specijalne prirubnice i navoji na zahtev |
| Opseg pritiska | 0-16 ili 0-40 bar, A → B maks. 40bar / B → A maks. 16bar / A → C maks. 40bar / C → A maks. 40bar |
| Protivpritisak | P2 > P1, vidi Opseg pritiska |
| Materijali | opciono Telo Čelik pocinkovano, Čelik niklovan, bez obojenih metala ili Nerđajući čelik<br>Sedište ventila Plastika na metalu, Materijali zaptivki PTFE, NBR, FPM, CR, EPDM<br>Podaci o materijalima izvedbi odnose se isključivo na priključne delove ventila koji dolaze u kontakt sa medijumom |
| Mediji | gasovit - tečno - zaprljan - visokoviskozan - želatinozno - pastozno |
| Smer protoka | vidi Opseg pritiska |
| Način pričvršćivanja | Montaža u kruti cevovodni sistem, Montažni ugao na upit |
| Položaj ugradnje | proizvoljno |
| Vakuum Stopa curenja | $< 10^{-6}$mbar*l*s$^{-1}$ |
| Kv vrednost | 29,1m³/h |
| Preklopni ciklusi | 150/min. |
| Vreme preklapanja | UKLJUČENO 100-3000ms, ZATVORENO 100-3000ms |
| Amortizacija | UKLJUČENO/ZATVORENO: preko prigušenja pilot ventila |
| Temperatura medijuma | sa prirubnički montiranim pilot-ventilom do +60°C (Pilot ventil van Temperaturnog opsega Temperatura medijuma maks. 160°C) |
| Temperatura okoline | sa prirubnički montiranim pilot-ventilom do +50°C |
| Ručna pomoćna aktivacija | preko pilot ventila |
| Prijemne kontrole | na upit LR/GL/EN10204 |
| Težina | CVTV3 8,9kg, CVFV3 11,6kg |
| Opcije | Ispitivanja-vakuum sa sertifikatom, Krajnji prekidač induktivno (Normalno zatvoren (NC) PNP-Icomatic/Balluf), Krajnji prekidač induktivno NAMUR (+ Prekidačko pojačalo), Krajnji prekidač mehanički (Preklopni kontakt) na upit, Priključci za ispiranje, Priključci za curenje |

| | |
|---|---|
| Vrsta napona | Naizmenični i jednosmerni napon |



+381 11 2399521
balkan@stasto.eu
© STASTO Automatizacija d.o.o.

| | |
|---|---|
| Standardni napon | 230V/40-60Hz, 24VDC, dozv. kolebanje napona ±10% |
| Specijalni naponi | na upit |
| Potrošnja energije | DC: 4,8W (2,5W na upit), AC: Sila zatezanja 11,0VA, Sila držanja 8,5VA |
| Radni ciklus | 100% (Kontinuirani rad) |
| Stepen zaštite | IP65 (IP54) prema DIN 40050 pri propisno montiranoj uređajnoj utičnici (zaštita od prodora prašine i mlazne vode) |
| Sadržaj isporuke | uklj. utičnica uređaja prema EN175301-803-Form B (ranije DIN43650) odnosno Industrijski oblik - Ulaz kabla M16x1,5 |
| opciono | Utični konektor prema DESINA, Utični konektor prema VDMA |
| Dodatna oprema | Svetleći konektor sa varistorom |
| Zaštita od eksplozije | Eex m II T5, Potrošnja energije 24VDC: 3,25W, 230VAC: 2,90W |
| | Upravljanje pneumatski |
| Opseg upravljačkog pritiska | 4-10bar |
| Potrošnja vazduha | 34cm³/Hod |
| Brzina preklapanja | Glavni ventil kontinuirano podesiv preko prigušnica pilot ventila |
| Upravljanje | po mogućnosti preko 5/2-puta pilot ventil |
| Priključna šema | co-ax/NAMUR, (ISO 1 na zahtev) |
| Upravljački priključci | 2/4: G1/8" (G1/4" na zahtev) |
| | Upravljanje hidraulično |
| Opseg upravljačkog pritiska | 10-30bar/30-60bar |
| Upravljanje | po mogućnosti preko 4/2-puta pilot ventil |
| Upravljački priključci | X/Y: G1/4" (NPT 1/4 na zahtev) |
| | |
| Podaci za naručivanje | Nazivni prečnik, Priključak, Funkcija NC/NO, Radni pritisak, Protok protoka, Medij, Temperatura medijuma, Temperatura okoline, Nazivni napon, Nazivni napon Krajnji prekidač, Upravljanje, Priključak pritiska A, B ili C |
| Napomena za primenu | Tehničko dimenzionisanje ventila vrši se specifično za medijum i primenu, što može dovesti do odstupanja od opštih podataka navedenih u tehničkom listu u pogledu izvedbe, zaptivnih materijala i karakterističnih vrednosti.. Kod netačnih ili nepotpunih podataka za naručivanje odnosno podataka o primeni postoji opasnost od pogrešnog tehničkog dimenzionisanja ventila za željenu namenu upotrebe. Ovo može imati za posledicu da su fizička i/ili hemijska svojstva korišćenih materijala ili zaptivki za predviđenu namenu upotrebe nedovoljna. |


© STASTO Automatizacija d.o.o.

## Dimenzije

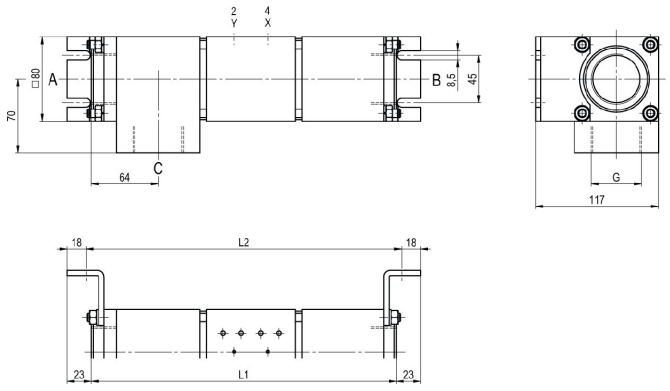


CVTV3-40 Funkcija NC

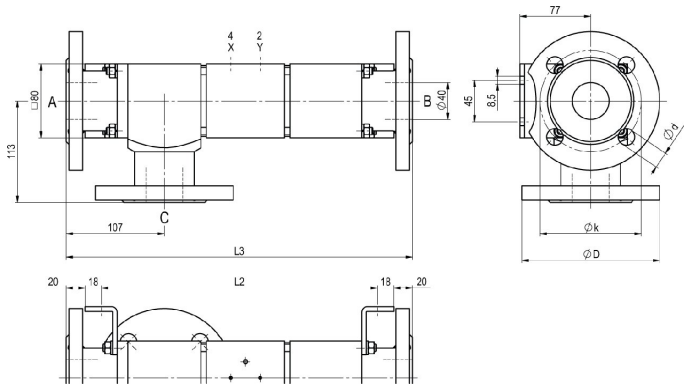


CVFV3-40 Funkcija NO

| Građevinske dužine | L1 | L2 | L3 |
|---|---|---|---|
| Standardno | 291 | 301 | 377 |
| sa 1/2 induktivna krajnja prekidača | 338 | 348 | 424 |
| sa mehaničkim krajnjim prekidačima | - | - | - |

| Prirubnica PN | DIN | ØD | Øk | Ød |
|---|---|---|---|---|
| 16 | EN 1092-1 | 150 | 110 | 18 |
| 40 | EN 1092-1 | 150 | 110 | 18 |

Montažni ugaonici se naručuju zasebno

## Pilot ventili



Pilot ventil ABS56
5/2-putni ventil
NAMUR,
elektropneumatski,
G1/4, sa prigušnicama
izduvnog vazduha,
p = 4 - 10bar

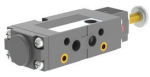

Pilot ventil
5/2-putni ventil NAMUR,
elektropneumatski,
G1/8, sa prigušnicama izduvnog vazduha,
p = 4 - 10bar



Pilot ventil
5/2-putni ventil ISO1,
elektropneumatski,
G1/4, p = 4 - 10bar



Pilot ventil
5/2-putni ventil co-ax,
elektropneumatski,
G1/4, p = 4 - 10bar

## Električni priključci



električni priključak
Elektromagnetni kalem M12x1



električni priključak
Konektor oblika B DIN EN 175301-803
odnosno Industrijski oblik


+381 11 2399521
balkan@stasto.eu
© STASTO Automatizacija d.o.o.

## Krajnji prekidač



Icomatic Plastična izvedba
M12x1, DC 10 - 60V
AC 15 - 250V
-25...+85°C



Balluff Metalna izvedba
M12x1, DC 10 - 30V
-25...+70°C



Honeywell
Preklopni kontakt

Ilustracije neobavezujuće
Zadržavamo pravo na konstruktivne, dimenzione i promene materijala





+381 11 2399521
balkan@stasto.eu
© STASTO Automatizacija d.o.o.