Partnership. With Guarantee.

3/2 - Potni koaksialni ventil - pilotno krmiljen, DN40
Serija CVTV3/CVFV3-40



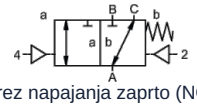

brez napajanja zaprto (NC)

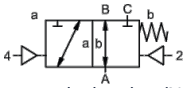

brez napajanja odprt (NO)

Oznaka tipa	CVTV3-40, CVFV3-40, z pilotnim ventilom CVTV3-P-40, CVFV3-P-40
Konstrukcija	3/2-potni koaksialni ventil, pilotno krmiljen, normalno zaprt brez napajanja ali brez napetosti odprto
Način delovanja	razbremenjen tlaka, z vzmetnim vračanjem, ne brez prekrivanja
Nazivni premer	DN 40mm
Priključek	CVTV3: G11/2"...G2", CVFV3: Prirobnice PN16/40, Posebne prirobnice in -navoji na zahtevo
Tlačno območje	0-16 ali 0-40 bar, A → B maks. 40bar / B → A maks. 16bar / A → C maks. 40bar / C → A maks. 40bar
Protitlak	P2 > P1, glej tlačno območje
Materiali	izbirno Telo Jeklo pocinkano, Jeklo nikljano, brez barvnih kovin ali Nerjavno jeklo Sedež ventila Plastika na kovini, Tesnilni materiali PTFE, NBR, FPM, CR, EPDM Podatki o materialih izvedb se nanašajo izključno na priključne dele ventila, ki so v stiku z medijem
Mediji	plinast - tekoče - onesnaženo - visoko viskozen - želatinast - pastozno
Smer pretoka	glej tlačno območje
Način pritrditve	Montaža v togi cevni sistem, pritrdilni kotnik na povpraševanje
Položaj vgradnje	poljubno
Vakuum Stopnja puščanja	< 10^{-6}mbar*l*s^{-1}
Kv-vrednost	29,1m³/h
Preklopni cikli	150/min.
Preklopni čas	VKLOPEN 100-3000ms, ZAPRTO 100-3000ms
Dušenje	VKLOPEN/ZAPRTO: z dušenjem pilotnega ventila
Temperatura medija	z prirobničenim pilotnim ventilom do +60°C (Pilotni ventil izven temperaturnega območja temperatura medija maks. 160°C)
Temperatura okolice	z prirobničenim pilotnim ventilom do +50°C
Ročna zasilna aktivacija	preko pilotnega ventila
Prevzemi	na povpraševanje LR/GL/EN10204
Teža	CVTV3 8,9kg, CVFV3 11,6kg
Opcije	Preizkusi – vakuum z certifikatom, Končno stikalo induktivno (Zapiralni ventil PNP- Icomatic/Balluf), Končno stikalo induktivno NAMUR (+ Preklopni ojačevalnik), Končno stikalo mehansko (Preklopni kontakt) na povpraševanje, Priključki za izpiranje, priključki za puščanje

Vrsta napetosti	Izmenična in enosmerna napetost
Standardna napetost	230V/40-60Hz, 24VDC, dovoljeno nihanje napetosti ±10%
Posebne napetosti	na povpraševanje

© STASTO Automation KG

Poraba moči	DC: 4,8W (2,5W na povpraševanje), AC: Zatezna moč 11,0VA, Zadrževalna moč 8,5VA
Delovni cikel	100% (Neprekinjeno obratovanje)
Stopnja zaščite	IP65 (IP54) po DIN 40050 pri pravilno montirani napravi vtičnici (zaščita pred vdorom prahu in brizgajočo vodo)
Obseg dobave	vklj. vtičnica naprave po EN175301-803-oblika B (prej DIN43650) oziroma Industrijska izvedba - kabelski vhod M16x1,5
opcijsko	Napravljalni vtič po DESINA, Napravljalni vtič po VDMA
Dodatna oprema	Svetleči konektor z varistorjem
Zaščita pred eksplozijo	Eex m II T5, Poraba moči 24VDC: 3,25W, 230VAC: 2,90W
	Krmiljenje pnevmatsko
Območje krmilnega tlaka	4-10bar
Poraba zraka	34cm³/Hod
Hitrost preklapljanja	Glavni ventil brezstopenjsko nastavljiv prek dušilk pilotnega ventila
Krmiljenje	prednostno prek 5/2-potnega pilotni ventil
Priključna shema	co-ax/NAMUR, (ISO 1 na zahtevo)
Krmilni priključki	2/4: G1/8" (G1/4" na zahtevo)
	Krmiljenje hidravlično
Območje krmilnega tlaka	10-30bar/30-60bar
Krmiljenje	prednostno prek 4/2-potnega pilotni ventil
Krmilni priključki	X/Y: G1/4" (NPT 1/4 na zahtevo)
Podatki za naročanje	Nazivni premer, Priključek, Funkcija NC/NO, Obratovalni tlak, Pretok, Medij, Temperatura medija, Temperatura okolice, Nazivna napetost, Nazivna napetost Končno stikalo, Krmiljenje, Tlačni priključek A, B ali C
Navodilo za uporabo	Tehnična zasnova ventilov se izvede glede na medij in specifično uporabo, kar lahko povzroči odstopanja od splošnih podatkov, navedenih v podatkovnem listu, glede izvedbe, tesnilnih materialov in karakterističnih vrednosti.. Pri netočnih ali nepopolnih podatkih za naročilo oz. podatkih o uporabi obstaja nevarnost napačne tehnične dimenzioniranosti ventilov za želeni namen uporabe. To lahko povzroči, da so fizikalne in/ali kemijske lastnosti uporabljenih materialov ali tesnil za predvideni namen uporabe nezadostne.

+43 512 52076
austria@stasto.eu
© STASTO Automation KG

Dimenzije

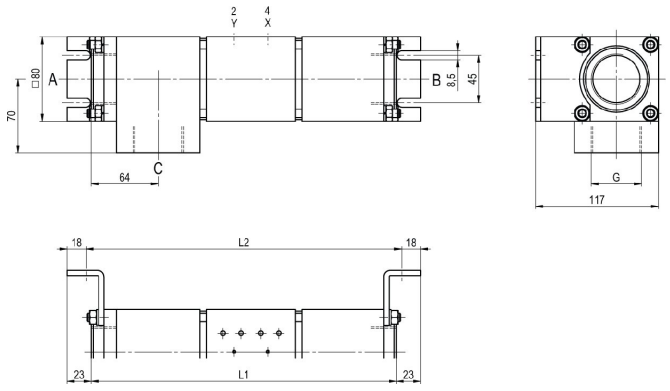

CVTV3-40 Funkcija NC

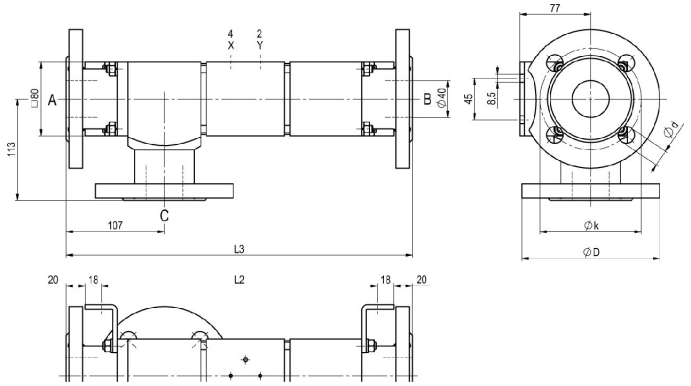

CVFV3-40 Funkcija NO

Vgradne dolžine	L1	L2	L3
Standardno	291	301	377
z 1/2 induktivnima končnima stikaloma	338	348	424
z mehanskimi končnimi stikali	-	-	-

Prirobnica PN	DIN	ØD	Øk	Ød
16	EN 1092-1	150	110	18
40	EN 1092-1	150	110	18

Montažne kote je treba naročiti ločeno

Pilotni ventili



Pilotni ventil ABS56
5/2-potni ventil NAMUR, elektropnevmatski, G1/4, z dušilniki izpuha, p = 4 - 10bar



Pilotni ventil
5/2-potni ventil NAMUR, elektropnevmatski, G1/8, z dušilniki izpuha, p = 4 - 10bar



Pilotni ventil
5/2-potni ventil ISO1, elektropnevmatski, G1/4, p = 4 - 10bar



Pilotni ventil
5/2-potni ventil co-ax, elektropnevmatski, G1/4, p = 4 - 10bar

Električni priključki



električni priključek
Magnetna tuljava M12x1



električni priključek
Vtič Form B DIN EN 175301-803 oziroma Industrijska izvedba

Končno stikalo



Icomatic Plastična izvedba
M12x1, DC 10 - 60V
AC 15 - 250V
-25...+85°C



Balluff Kovinska izvedba
M12x1, DC 10 - 30V
-25...+70°C



Honeywell
Preklopni kontakt

Ilustracije nezavezujoče
Pridržujemo si pravico do sprememb konstrukcije, mer in materialov.

+43 512 52076
austria@stasto.eu
© STASTO Automation KG