Partnership. With Guarantee.

3/2 - Wege-Coaxialventil - fremdgesteuert, DN40
Serie CVTV3/CVFV3-40



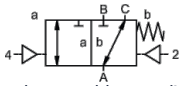

stromlos geschlossen (NC)

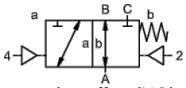

stromlos offen (NO)

Typenbezeichnung	CVTV3-40, CVFV3-40, mit Pilotventil CVTV3-P-40, CVFV3-P-40
Bauart	3/2-Wege-Coaxialventil, fremdgesteuert, stromlos geschlossen oder stromlos offen
Wirkungsweise	druckentlastet, mit Federrückstellung, nicht überschneidungsfrei
Nennweite	DN 40mm
Anschluss	CVTV3: G11/2"...G2", CVFV3: Flansche PN16/40, Sonderflansche und -gewinde auf Anfrage
Druckbereich	0-16 oder 0-40 bar, A → B max. 40bar / B → A max. 16bar / A → C max. 40bar / C → A max. 40bar
Gegendruck	P2 > P1, siehe Druckbereich
Werkstoffe	wahlweise Körper Stahl verzinkt, Stahl vernickelt, buntmetallfrei oder Edelstahl Ventilsitz Kunststoff auf Metall, Dichtwerkstoffe PTFE, NBR, FPM, CR, EPDM Die Werkstoffangaben der Ausführungen beziehen sich ausschließlich auf die mit dem Medium in Berührung kommenden Ventilanschlussteile
Medien	gasförmig - flüssig - verschmutzt - hochviskos - gallertartig - pastenförmig
Durchflussrichtung	siehe Druckbereich
Befestigungsart	Einbau in starres Leitungssystem, Befestigungswinkel auf Anfrage
Einbaulage	beliebig
Vakuum Leckrate	< 10^{-6}mbar*l*s^{-1}
Kv-Wert	29,1m³/h
Schaltspiele	150/min.
Schaltzeit	AUF 100-3000ms, ZU 100-3000ms
Dämpfung	AUF/ZU: über Drosseln des Pilotventils
Mediumstemperatur	mit angeflanschtem Pilotventil bis +60°C (Pilotventil außerhalb des Temperaturbereichs Mediumstemperatur max. 160°C)
Umgebungstemperatur	mit angeflanschtem Pilotventil bis +50°C
Handnotbetätigung	über Pilotventil
Abnahmen	auf Anfrage LR/GL/EN10204
Gewicht	CVTV3 8,9kg, CVFV3 11,6kg
Optionen	Prüfungen-Vakuum mit Zertifikat, Endschalter induktiv (Schließer PNP- Icomatic/Balluf), Endschalter induktiv NAMUR (+ Schaltverstärker), Endschalter mechanisch (Wechsler) auf Anfrage, Spülanschlüsse, Leckanschlüsse

Spannungsart	Wechsel- und Gleichspannung
Standardspannung	230V/40-60Hz, 24VDC, zul. Spannungsschwankung ±10%

+43 512 52076
austria@stasto.eu
© STASTO Automation KG

Sonderspannungen	auf Anfrage
Leistungsaufnahme	DC: 4,8W (2,5W auf Anfrage), AC: Anzugsleistung 11,0VA, Halteleistung 8,5VA
Einschaltdauer	100% (Dauerbetrieb)
Schutzart	IP65 (IP54) nach DIN 40050 bei ordnungsgemäß montierter Gerätesteckdose (Schutz gegen Staubeintritt und Strahlwasser)
Lieferumfang	inkl. Gerätesteckdose nach EN175301-803-Form B (früher DIN43650) bzw. Industrieform - Kabeleingang M16x1,5
optional	Gerätestecker nach DESINA, Gerätestecker nach VDMA
Zusatzeinrichtungen	Leuchtstecker mit Varistor
Explosionsschutz	Eex m II T5, Leistungsaufnahme 24VDC: 3,25W, 230VAC: 2,90W
	Ansteuerung pneumatisch
Steuerdruckbereich	4-10bar
Luftbedarf	34cm³/Hub
Schaltgeschwindigkeit	Hauptventil über Drosseln des Pilotventils stufenlos regulierbar
Steuerung	vorzugsweise über 5/2-Wege Pilotventil
Anschlussbild	co-ax/NAMUR, (ISO 1 auf Anfrage)
Steueranschlüsse	2/4: G1/8" (G1/4" auf Anfrage)
	Ansteuerung hydraulisch
Steuerdruckbereich	10-30bar/30-60bar
Steuerung	vorzugsweise über 4/2-Wege Pilotventil
Steueranschlüsse	X/Y: G1/4" (NPT 1/4 auf Anfrage)
Bestellangaben	Nennweite, Anschluss, Funktion NC/NO, Betriebsdruck, Durchflussmenge, Medium, Mediumstemperatur, Umgebungstemperatur, Nennspannung, Nennspannung Endschalter, Ansteuerung, Druckanschluss A, B, oder C
Anwendungshinweis	Die technische Auslegung der Ventile erfolgt medien- und anwendungsspezifisch, was zu Abweichungen von den auf dem Datenblatt genannten allgemeinen Angaben im Hinblick auf Ausführung, Dichtwerkstoffe und Kenngrößen führen kann. Bei ungenauen oder unvollständigen Bestellangaben bzw. Anwendungsdaten besteht die Gefahr einer für den gewünschten Einsatzzweck falschen technischen Auslegung der Ventile. Dies kann zur Folge haben, dass die physikalischen und / oder chemischen Eigenschaften der verwendeten Werkstoffe oder Dichtungen für den beabsichtigten Einsatzzweck unzureichend sind.

Abmessungen

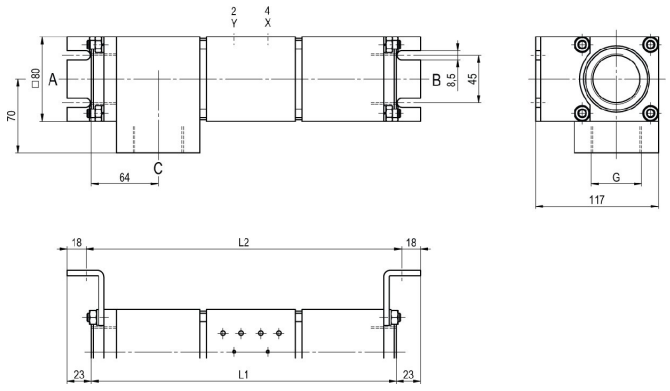

CVTV3-40 Funktion NC

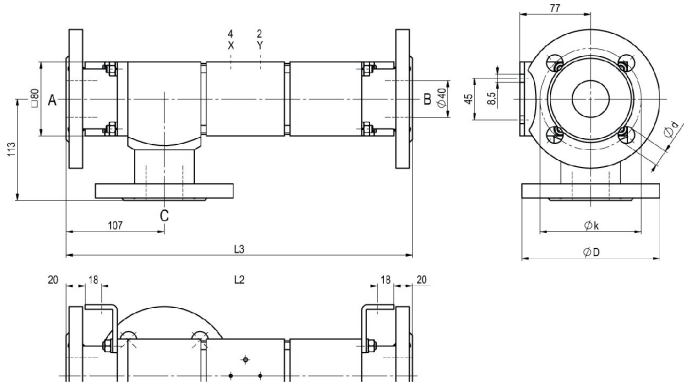

CVFV3-40 Funktion NO

Baulängen	L1	L2	L3
Standard	291	301	377
mit 1/2 induktiven Endschaltern	338	348	424
mit mechanischen Endschaltern	-	-	-

Flansch PN	DIN	ØD	Øk	Ød
16	EN 1092-1	150	110	18
40	EN 1092-1	150	110	18

Befestigungswinkel sind separat zu bestellen

Pilotventile



Pilotventil ABS56
5/2-Wege Ventil
NAMUR,
elektropneumatisch,
G1/4, mit
Abluftdrosseln,
p = 4 - 10bar



Pilotventil
5/2-Wege Ventil NAMUR,
elektropneumatisch,
G1/8, mit Abluftdrosseln,
p = 4 - 10bar



Pilotventil
5/2-Wege Ventil ISO1,
elektropneumatisch,
G1/4, p = 4 - 10bar



Pilotventil
5/2-Wege Ventil co-ax,
elektropneumatisch,
G1/4, p = 4 - 10bar

Elektrische Anschlüsse



elektrischer Anschluss
Magnetspule M12x1



elektrischer Anschluss
Form B Stecker DIN EN 175301-803
bzw. Industrieform

Endschalter



Icomatic Kunststoffausführung
M12x1, DC 10 - 60V
AC 15 - 250V
-25...+85°C



Balluff Metallausführung
M12x1, DC 10 - 30V
-25...+70°C



Honeywell
Wechsler

Abbildungen unverbindlich
Konstruktions-, Maß- und Werkstoffänderungen vorbehalten

+43 512 52076
austria@stasto.eu
© STASTO Automation KG