Partnership. With Guarantee.

3/2 - Utas koaxiális szelep - külső vezérlésű, DN40
Sorozat CVTV3/CVFV3-40



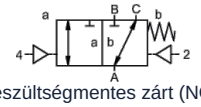

feszültségmentes zárt (NC)

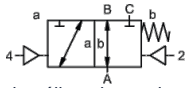

áramtalan állapotban nyitott (NO)

Típusmegjelölés	CVTV3-40, CVFV3-40, pilótaszeleppel CVTV3-P-40, CVFV3-P-40
Kivitel	3/2-utas koaxiális szelep, külső vezérlésű, áramtalan állapotban zárt vagy áramtalan nyitott
Működési elv	nyomásmentesített, rugó-visszatérítéssel, nem átfedésmentes
Névleges átmérő	DN 40mm
Csatlakozás	CVTV3: G11/2"...G2", CVFV3: Karimák PN16/40, Egyedi karimák és -menetek kérésre
Nyomástartomány	0-16 vagy 0-40 bar, A → B max. 40bar / B → A max. 16bar / A → C max. 40bar / C → A max. 40bar
Ellennyomás	P2 > P1, lásd Nyomástartomány
Anyagok	választhatóan Testház Acél horganyzott, Acél nikkelezett, színesfémmentes vagy Rozsdamentes acél Szelepülék Műanyag fémre szerelve, Tömítőanyagok PTFE, NBR, FPM, CR, EPDM Az egyes kivitelek anyagmegadásai kizárólag a közeggel érintkező szelepcsatlakozó alkatrészekre vonatkoznak.
Közegek	gáz halmazállapotú - folyékony - szennyezett - nagy viszkozitású - kocsonyás - pasztaszerű
Áramlási irány	lásd Nyomástartomány
Rögzítési mód	Beépítés merev csővezetékrendszerbe, Rögzítőkonzol kérésre
Beépítési helyzet	tetszőleges
Vákuum Szivárgási ráta	< 10^{-6}mbar*l*s^{-1}
Kv-érték	29,1m³/h
Kapcsolási ciklusok	150/min.
Kapcsolási idő	BEKIAPCSOLVA 100-3000ms, ZÁRVA 100-3000ms
Csillapítás	BEKIAPCSOLVA/ZÁRVA: a pilot szelep fojtásával
Közeg hőmérséklete	-val/-vel karimás pilot szeleppel -ig/-áig +60°C (Elővezérlő szelep a hőmérséklet-tartományon kívül Közeg hőmérséklete max. 160°C)
Környezeti hőmérséklet	-val/-vel karimás pilot szeleppel -ig/-áig +50°C
Kézi vészműködtetés	pilótaszelepen keresztül
Átvételek	kérésre LR/GL/EN10204
Tömeg	CVTV3 8,9kg, CVFV3 11,6kg
Opciók	Vákuumvizsgálatok tanúsítvánnyal, Végálláskapcsoló induktív (Záró (NC) PNP- Icomatic/Balluf), Végálláskapcsoló induktív NAMUR (+ Kapcsolóerősítő), Végálláskapcsoló mechanikus (Váltóérintkező) kérésre, Öblítőcsatlakozások, Szivárgó csatlakozások

Feszültségnem	Váltó- és egyenfeszültség
Standard feszültség	230V/40-60Hz, 24VDC, megengedett feszültségingadozás ±10%

+36 20 461 3279
hungary@stasto.eu
© STASTO Automatizálás Kft.

Egyedi feszültségek	kérésre
Teljesítményfelvétel	DC: 4,8W (2,5W kérésre), AC: Meghúzási teljesítmény 11,0VA, Tartóerő 8,5VA
Bekapcsolási időtartam	100% (Folyamatos üzem)
Védettségi fokozat	IP65 (IP54) a DIN 40050 szerint szakszerűen felszerelt készülékcsatlakozó esetén (védelem porbejutás és vízsugár ellen)
Szállítási terjedelem	tart. készülékcsatlakozó aljzat szerint EN175301-803-Form B (korábban DIN43650) illetve Ipari kivitel - Kábelbevezetés M16x1,5
opcionális	Készülékcsatlakozó DESINA szerint, Készülékcsatlakozó a VDMA szerint
Kiegészítő berendezések	Világító csatlakozódugó varisztorral
Robbanásvédelem	Eex m II T5, Teljesítményfelvétel 24VDC: 3,25W, 230VAC: 2,90W
	Vezérlés pneumatikus
Vezérlőnyomás-tartomány	4-10bar
Levegőszükséglet	34cm³/Löket
Kapcsolási sebesség	Főszelep a pilot szelep fojtásain keresztül fokozatmentesen szabályozható
Vezérlés	lehetőleg 5/2-utas felett pilot szelep
Csatlakozási rajz	co-ax/NAMUR, (ISO 1 kérésre)
Vezérlőcsatlakozások	2/4: G1/8" (G1/4" kérésre)
	Vezérlés hidraulikus
Vezérlőnyomás-tartomány	10-30bar/30-60bar
Vezérlés	előnyösen 4/2-utas felett pilot szelep
Vezérlőcsatlakozások	X/Y: G1/4" (NPT 1/4 kérésre)
Rendelési adatok	Névleges átmérő, Csatlakozás, Funkció NC/NO, Üzemi nyomás, Átfolyási mennyiség, Közeg, Közeg hőmérséklete, Környezeti hőmérséklet, Névleges feszültség, Névleges feszültség Végálláskapcsoló, Vezérlés, Nyomáscsatlakozás A, B vagy C
Alkalmazási megjegyzés	A szelepek műszaki kialakítása a közegtől és az alkalmazástól függően történik, ami az adatlapban megadott általános adatoktól eltérésekhez vezethet a kivitel, a tömítőanyagok és a jellemző értékek tekintetében.. Pontatlan vagy hiányos rendelési adatok, illetve alkalmazási adatok esetén fennáll a veszélye annak, hogy a szelepek műszaki méretezése a kívánt felhasználási célhoz nem megfelelő lesz.. Ez azt eredményezheti, hogy a felhasznált anyagok vagy tömítések fizikai és/vagy kémiai tulajdonságai a tervezett felhasználási célra nem megfelelőek..

+36 20 461 3279
hungary@stasto.eu
© STASTO Automatizálás Kft.

Méretek

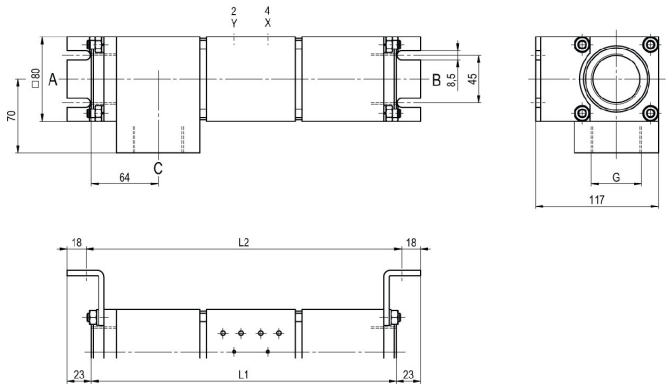

CVTV3-40 Funkció NC

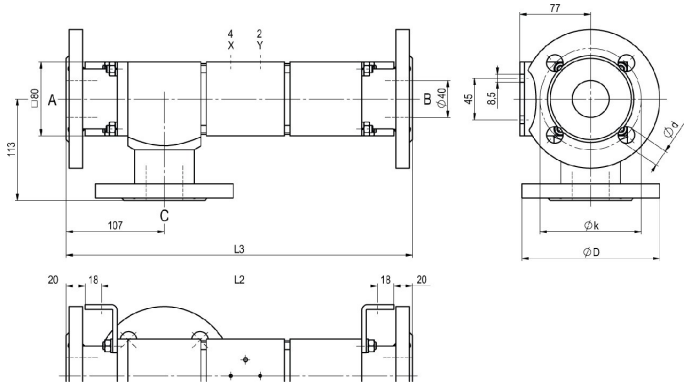

CVFV3-40 Funkció NO

Beépítési hosszok	L1	L2	L3
Standard	291	301	377
induktív végálláskapcsolókkal 1/2-vel	338	348	424
mechanikus végálláskapcsolókkal	-	-	-

Karima PN	DIN	ØD	Øk	Ød
16	EN 1092-1	150	110	18
40	EN 1092-1	150	110	18

A rögzítőkonzolokat külön kell megrendelni

Vezérlőszelepek



Elővezérlő szelep
ABS56
5/2-utas szelep
NAMUR,
elektropneumatikus,
G1/4, kipufogó
fojtókkal,
p = 4 - 10bar

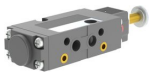

Elővezérlő szelep
5/2-utas szelep NAMUR,
elektropneumatikus,
G1/8, kipufogó fojtókkal,
p = 4 - 10bar



Elővezérlő szelep
5/2-utas szelep ISO1,
elektropneumatikus,
G1/4, p = 4 - 10bar



Elővezérlő szelep
5/2-utas szelep co-ax,
elektropneumatikus,
G1/4, p = 4 - 10bar

Elektromos csatlakozások



elektromos csatlakozás
Mágnesszeleptekercs M12x1



elektromos csatlakozás
B forma csatlakozó DIN EN 175301-803
illetve Ipari kivitel

+36 20 461 3279
hungary@stasto.eu

© STASTO Automatizálás Kft.

Végálláskapcsoló



Icomatic Műanyag kivitel
M12x1, DC 10 - 60V
AC 15 - 250V
-25...+85°C



Balluff Fém kivitel
M12x1, DC 10 - 30V
-25...+70°C



Honeywell
Váltóérintkező

Ábrák nem kötelező érvényűek
A konstrukció-, méret- és anyagváltoztatások joga fenntartva

+36 20 461 3279
hungary@stasto.eu
© STASTO Automatizálás Kft.