# 3/2 - Zawór współosiowy 3/2-drogowy - sterowany zewnętrznie, DN40
# Seria CVTV3/CVFV3-40



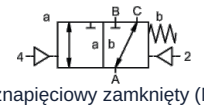

beznapięciowy zamknięty (NC)

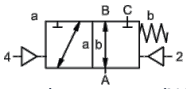

bezprądowo otwarty (NO)

| | |
|---|---|
| Oznaczenie typu | CVTV3-40, CVFV3-40, z zaworem pilotowym CVTV3-P-40, CVFV3-P-40 |
| Konstrukcja | Zawór współosiowy 3/2-drogowy, sterowany zewnętrznie, normalnie zamknięty (NC) lub beznapięciowy otwarty |
| Zasada działania | odciążony ciśnieniowo, z powrotem sprężynowym, nie bezkolizyjny |
| Średnica nominalna | DN 40mm |
| Przyłącze | CVTV3: G11/2"...G2", CVFV3: Kołnierze PN16/40, Kołnierze i gwinty specjalne na zapytanie |
| Zakres ciśnienia | 0-16 lub 0-40 bar, A → B maks. 40bar / B → A maks. 16bar / A → C maks. 40bar / C → A maks. 40bar |
| Przeciwciśnienie | P2 > P1, patrz Zakres ciśnienia |
| Materiały | opcjonalnie Korpus Stal ocynkowana, Stal niklowana, bez metali nieżelaznych lub Stal nierdzewna Gniazdo zaworu Tworzywo sztuczne na metalu, Materiały uszczelniające PTFE, NBR, FPM, CR, EPDM Dane materiałowe wykonania odnoszą się wyłącznie do części przyłączeniowych zaworu mających kontakt z medium |
| Media | gazowy - ciekły - zanieczyszczony - wysokolepki - galaretowaty - pastowaty |
| Kierunek przepływu | patrz Zakres ciśnienia |
| Rodzaj mocowania | Montaż w sztywnym systemie przewodów, Kątownik mocujący na zapytanie |
| Pozycja montażowa | dowolny |
| Próżnia Współczynnik przecieku | < $10^{-6}$mbar*l*$s^{-1}$ |
| Wartość Kv | 29,1$m^3$/h |
| Cykle przełączania | 150/min. |
| Czas przełączania | GÓRA 100-3000ms, ZAMKNIĘTE 100-3000ms |
| Tłumienie | GÓRA/ZAMKNIĘTE: przez zdławienie zaworu pilotowego |
| Temperatura medium | z przykołnierzowanym zaworem pilotowym do +60°C (Zawór pilotowy poza zakresem temperatury temperatura medium maks. 160°C) |
| Temperatura otoczenia | z przykołnierzowanym zaworem pilotowym do +50°C |
| Ręczne uruchomienie awaryjne | przez zawór pilotowy |
| Odbiory | na zapytanie LR/GL/EN10204 |
| Masa | CVTV3 8,9kg, CVFV3 11,6kg |
| Opcje | Testy – próżnia z certyfikatem, Wyłącznik krańcowy indukcyjny (Zawór normalnie zamknięty (NC) PNP-Icomatic/Balluf), Wyłącznik krańcowy indukcyjny NAMUR (+ Wzmacniacz przełączający), Wyłącznik krańcowy mechaniczny (Przełączny (SPDT)) na zapytanie, Przyłącza płucz ące, Przyłącza upustowe |

| | |
|---|---|
| Rodzaj napięcia | Napięcie przemienne i stałe |


+48 22 412 14 50
poland@stasto.eu
© STASTO Automation Sp.z o.o.

| | |
|---|---|
| Napięcie standardowe | 230V/40-60Hz, 24VDC, dopuszczalne wahania napięcia ±10% |
| Napięcia specjalne | na zapytanie |
| Pobór mocy | DC: 4,8W (2,5W na zapytanie), AC: Moment dokręcania 11,0VA, Siła trzymania 8,5VA |
| Cykl pracy | 100% (Praca ciągła) |
| Stopień ochrony | IP65 (IP54) wg DIN 40050 przy prawidłowo zamontowanym gnieździe wtykowym urządzenia (ochrona przed wnikaniem pyłu i wodą strumieniową) |
| Zakres dostawy | w tym gniazdo urządzenia wg EN175301-803-Form B (wcześniej DIN43650) wzgl. Wersja przemysłowa - Wprowadzenie kabla M16x1,5 |
| opcjonalnie | Wtyczka urządzenia wg DESINA, Wtyczka urządzeniowa wg VDMA |
| Wyposażenie dodatkowe | Wtyczka z lampką sygnalizacyjną z warystorem |
| Ochrona przeciwwybuchowa | Eex m II T5, Pobór mocy 24VDC: 3,25W, 230VAC: 2,90W |
| | Sterowanie pneumatyczne |
| Zakres ciśnienia sterującego | 4-10bar |
| Zapotrzebowanie na powietrze | 34cm³/Skok |
| Szybkość przełączania | Zawór główny płynnie regulowany poprzez dławienie zaworu pilotowego |
| Sterowanie | preferowane przez 5/2-drogowy zawór pilotowy |
| Schemat przyłączeniowy | co-ax/NAMUR, (ISO 1 na zapytanie) |
| Przyłącza sterujące | 2/4: G1/8" (G1/4" na zapytanie) |
| | Sterowanie hydrauliczne |
| Zakres ciśnienia sterującego | 10-30bar/30-60bar |
| Sterowanie | preferowane przez 4/2-drogowy zawór pilotowy |
| Przyłącza sterujące | X/Y: G1/4" (NPT 1/4 na zapytanie) |
| | |
| Dane zamówieniowe | Średnica nominalna, Przyłącze, Funkcja NC/NO, Ciśnienie robocze, Natężenie przepływu, Medium, Temperatura medium, Temperatura otoczenia, Napięcie znamionowe, Napięcie znamionowe Wyłącznik krańcowy, Sterowanie, Przyłącze ciśnieniowe A, B lub C |
| Wskazówka dotycząca zastosowania | Dobór techniczny zaworów odbywa się w zależności od medium i zastosowania, co może prowadzić do odchyleń od ogólnych danych podanych w karcie katalogowej w zakresie wykonania, materiałów uszczelnień i parametrów charakterystycznych.. W przypadku niedokładnych lub niekompletnych danych zamówienia lub danych aplikacyjnych istnieje ryzyko nieprawidłowego doboru technicznego zaworów do zamierzonego zastosowania.. Może to spowodować, że właściwości fizyczne i/lub chemiczne zastosowanych materiałów lub uszczelnień będą niewystarczające dla zamierzonego zastosowania.. |


© STASTO Automation Sp.z o.o.

## Wymiary

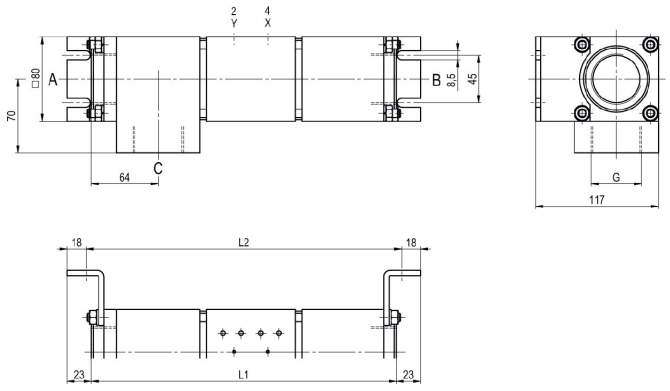





CVTV3-40 Funkcja NC

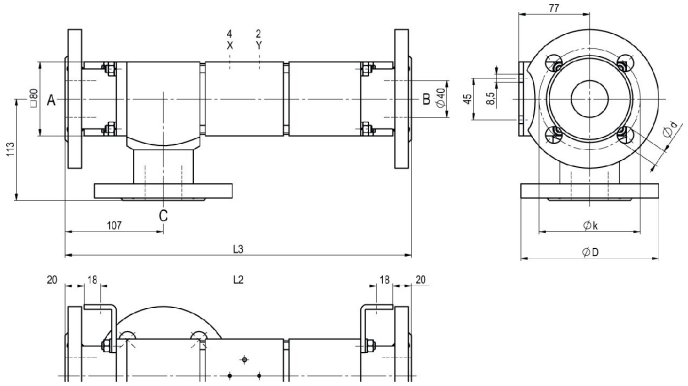


CVFV3-40 Funkcja NO

| Długości zabudowy | L1 | L2 | L3 |
|---|---|---|---|
| Standard | 291 | 301 | 377 |
| z 1/2 indukcyjnymi wyłącznikami krańcowymi | 338 | 348 | 424 |
| z mechanicznymi wyłącznikami krańcowymi | - | - | - |

| Kołnierz PN | DIN | ØD | Øk | Ød |
|---|---|---|---|---|
| 16 | EN 1092-1 | 150 | 110 | 18 |
| 40 | EN 1092-1 | 150 | 110 | 18 |

Kątowniki mocujące należy zamawiać oddzielnie

## Zawory sterujące pilotowe



Zawór pilotowy ABS56
Zawór 5/2-drogowy NAMUR, elektropneumatyczny, G1/4, z dławikami wylotu powietrza, p = 4 - 10bar

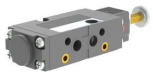

Zawór pilotowy
Zawór 5/2-drogowy NAMUR, elektropneumatyczny, G1/8, z dławikami wylotu powietrza, p = 4 - 10bar



Zawór pilotowy
Zawór 5/2-drogowy ISO1, elektropneumatyczny, G1/4, p = 4 - 10bar



Zawór pilotowy
Zawór 5/2-drogowy co-ax, elektropneumatyczny, G1/4, p = 4 - 10bar

## Przyłącza elektryczne



przyłącze elektryczne
Cewka elektromagnetyczna M12x1



przyłącze elektryczne
Wtyczka typu B DIN EN 175301-803
wzgl. Wersja przemysłowa



© STASTO Automation Sp.z o.o.

## Wyłącznik krańcowy



Icomatic Wersja z tworzywa sztucznego
M12x1, DC 10 - 60V
AC 15 - 250V
-25...+85°C



Balluff Wersja metalowa
M12x1, DC 10 - 30V
-25...+70°C



Honeywell
Przełączny (SPDT)

Ilustracje niewiążące
Zastrzega się możliwość zmian konstrukcyjnych, wymiarowych i materiałowych





+48 22 412 14 50
poland@stasto.eu
© STASTO Automation Sp.z o.o.