Partnership. With Guarantee.

Vzdrževalna enota 1"
Serija FRL



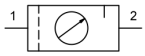

Konstrukcija	Membranski regulator tlaka z sekundarnim odzračevanjem, Filter na principu centrifugalne sile, Sintrni filtrirni element, Proporcionalni oljnik, Zaščitna košara
Priključek	G1" po ISO228/1
Materiali	Ohišje acetalna smola (POM), Navojni priključki Medenina, Posoda Poliamid, Zaščitna košara PE, Tesnila NBR
Funkcija	Regulacija tlaka plus filtriranje plus obogatitev stisnjenega zraka z oljem
Način pritrditve	Vgradnja v cevni sistem ali Stenska pritrditev s pomočjo pritrdilnega kotnika
Položaj vgradnje	navpično, Posoda za kondenzat in olje navzdol
Medij	Stisnjen zrak
Temperatura medija	+5...+50°C
Temperatura okolice	+5...+50°C
Vhodni tlak	maks. 12,5bar, 1,5...10bar pri avtomatskem izpustnem ventilu K-SA
Regulacijska območja	glej "Naročniški ključ"
Smer pretoka	je označeno s puščico
Ventil za odvod kondenzata	ročno oz. polavtomatsko
Prostornina posode	Filtrirni regulator tlaka in Oljalnik 440cm³
Doziranje olja	1-2 kapljici na minuto, pri pretoku skozi napravo
priporočeno olje	po ISO VG 32, STASTO-pnevmatsko olje HP32A
Obseg dobave	vključno manometer Ø50mm

+43 512 52076
austria@stasto.eu
© STASTO Automation KG

Naročniški ključ

		FRL - 10 - 20 - 08 - R - PE - SS
Priključek	1"	10
Filtrirni vložek	20µm	20
	5µm	5
Tlačno območje	0,5...4bar	04
	0,5...8bar	08
	0,5...12bar	12
Sekundarno odzračevanje	z sekundarnim odzračevanjem	R
Posoda	Plastična posoda z zaščitno košaro	PE
Izpustni ventil	Ročni izpustni ventil	SS
	avtomatski izpustni ventil	SA

Dimenzije

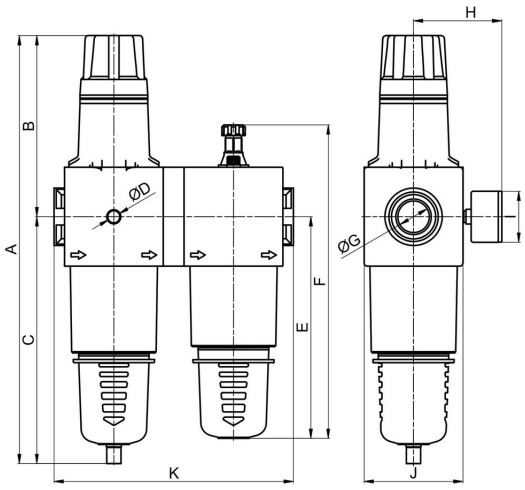

Priključek G	A	B	C	D	E	F	H	I	J	K	Teža [pribl. kg]	Tip
G1"	411	174	237	G1/4"	212,5	300,5	~85	50	95	230	3,37	FRL-10-20-08-R-PE-SS

Diagram pretoka

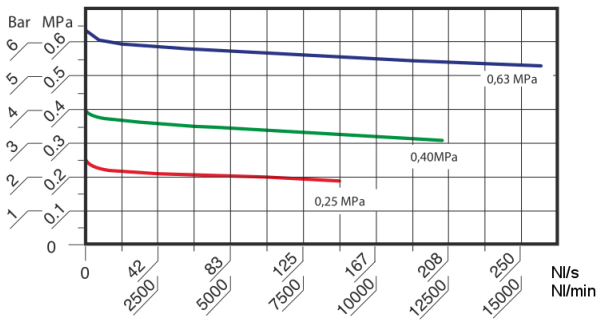

Vhodni tlak = 10bar

+43 512 52076
austria@stasto.eu

© STASTO Automation KG

Regulacijsko vedenje

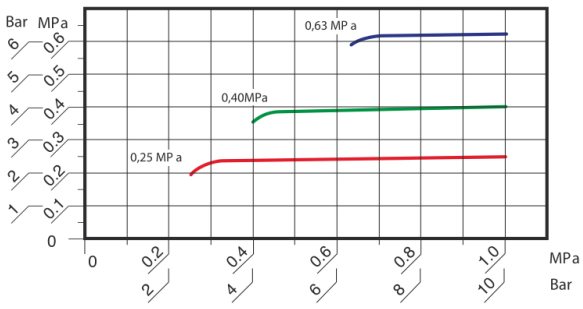

Pretok konstanten = 1500Nl/min
horizontalna os: Vhodni tlak
vertikalna os: Izhodni tlak

Dodatna oprema

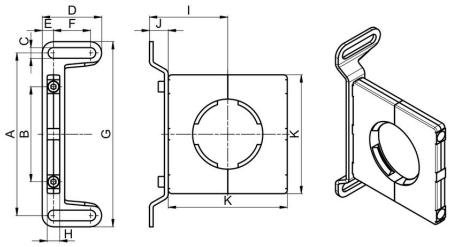

A	B	C	D	E	F	G	H	I	J	K	Tip
130	76	8,5	47,5	9	29,5	148	10	62,5	15	95	K-WBF-A

Ilustracije nezavezujoče
Pridržujemo si pravico do konstrukcijskih, dimenzijskih in materialnih sprememb