Partnership. With Guarantee.

Vzdrževalna enota 1/4"
Serija MU201-14



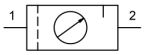

Konstrukcija	Membranski regulator tlaka z sekundarnim odzračevanjem, Filter na principu centrifugalne sile, Sintrni filtrirni element, Proporcionalni oljnik, Zaščitna košara
Priključek	G1/4" po ISO228/1
priključek za manometer	G1/8" po ISO228/1
Materiali	Ohišje acetalna smola (POM), Navojni priključki Medenina
Funkcija	Regulacija tlaka s filtriranjem in obogatitvijo stisnjenega zraka z oljem
Način pritrditve	Vgradnja v cevni sistem, Vratna matica ali Stenska pritrditev s pomočjo pritrdilnega kotnika
Položaj vgradnje	navpično, Posoda za kondenzat in olje navzdol
Medij	Stisnjen zrak
Temperatura medija	+5...+50°C
Temperatura okolice	+5...+50°C
Vhodni tlak	maks. 16bar, 1,5-10bar pri avtomatskem izpustnem ventilu K-SA
Regulacijska območja	glej "Naročniški ključ"
Smer pretoka	je označeno s puščico
Zaporna naprava	nastavitev tlaka se lahko blokira s pritiskom na vrtljivi gumb
Ventil za odvod kondenzata	ročno oz. polavtomatsko
Prostornina posode	Filter 22cm³, Oljalnik 42cm³
Doziranje olja	1-2 kapljici na minuto, pri pretoku skozi napravo
priporočeno olje	po ISO VG 32, STASTO-pnevmatsko olje HP32A
Obseg dobave	vključno manometer Ø40mm in Vratna matica
Dodatna oprema	Zadrževalni kot MMP01-14 za stensko pritrditev, samodejno Izpustni ventil K-SA
Posebna izvedba	zaporna izvedba

+43 512 52076
austria@stasto.eu
© STASTO Automation KG

Naročniški ključ

		MU201 - 14 - 0,5/8 - F5 - A
Priključek	1/4"	14
Tlačno območje	0,5...4bar	0,5/4
	0,5...8bar	0,5/8
	0,5...12bar	0,5/12
Filtrirni vložek	20µm (Pustite prazno)	
	5µm	F5
Izpustni ventil	polavtomatski izpustni ventil (Pustite prazno)	
	avtomatski izpustni ventil	A

Dimenzije

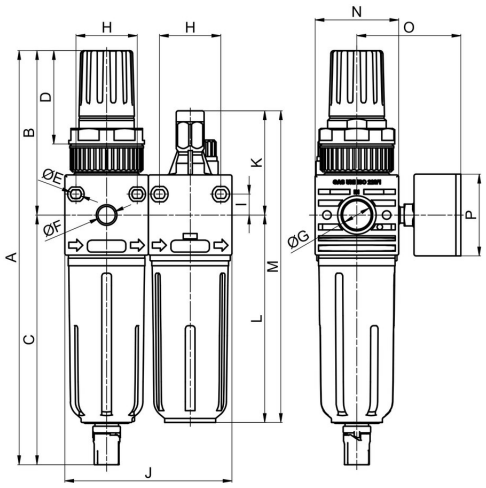

Priključek G	A	B	C	D	E	F	H	I	J	K	L	M	N	O	P	Teža [pribl. kg]	Tip
G1/4"	208	82,5	125,5	47	4,5	G1/8"	30÷32	10,5	84	52,5	104	156,5	42	~52	40	0,46	MU201-14-0,5/8

Diagram pretoka

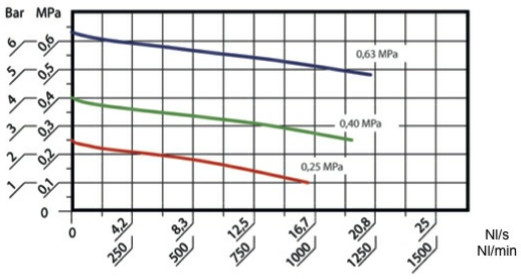

Vhodni tlak = 10bar

Regulacijsko vedenje

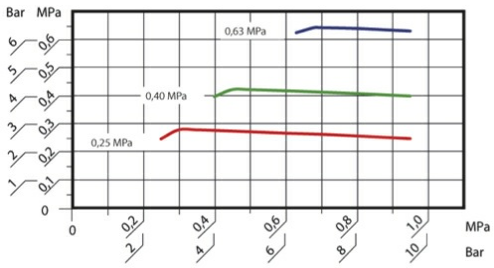

Pretok konstanten = 34Nl/min
horizontalna os: Vhodni tlak
vertikalna os: Izhodni tlak

Dodatna oprema

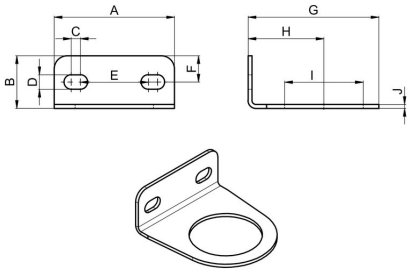

A	B	C	D	E	F	G	H	I	J	Tip
46	20	3,5	5,5	26	10	50	29	30	1,5	MMP01-14

Ilustracije nezavezujoče
Pridržujemo si pravico do konstrukcijskih, dimenzijskih in materialnih sprememb