Partnership. With Guarantee.

Filtrirni regulator tlaka 3/8"
Serija FR



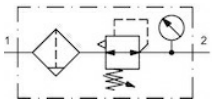

Konstrukcija	Membranski regulator tlaka s sekundarnim odzračevanjem, Filter na principu centrifugalne sile, Sintrni filtrirni element, Zaščitna košara
Priključek	G3/8" po ISO228/1
Materiali	Ohišje acetalna smola (POM), Navojni priključki Medenina, Posoda za kondenzat Poliamid, Zaščitna košara PE, Tesnila NBR, Vzmetni pokrov POM
Funkcija	Regulacija sekundarnega tlaka plus filtracija stisnjenega zraka
Način pritrditve	Vgradnja v cevni sistem, Vratna matica ali Stenska pritrditev s pomočjo pritrdilnega kotnika
Položaj vgradnje	navpično, Posoda za kondenzat navzdol
Medij	Stisnjen zrak
Temperatura medija	+5...+50°C
Temperatura okolice	+5...+50°C
Vhodni tlak	maks. 12,5bar, 1,5...10bar pri avtomatskem izpustnem ventilu K-SA
Regulacijska območja	glej "Naročniški ključ"
Smer pretoka	je označeno s puščico
Zaporna naprava	nastavitev tlaka se lahko blokira s pritiskom na vrtljivi gumb
Ventil za odvod kondenzata	ročno oz. polavtomatsko
Prostornina Posoda za kondenzat	68cm³
Obseg dobave	vključno manometer Ø40mm in Vratna matica

+43 512 52076
austria@stasto.eu
© STASTO Automation KG

Naročniški ključ

		FR - 38 - 20 - 08 - R - PE - SS
Priključek	3/8"	38
Filtrirni vložek	20µm	20
	5µm	5
Tlačno območje	0,5...4bar	04
	0,5...8bar	08
	0,5...12bar	12
Sekundarno odzračevanje	z sekundarnim odzračevanjem	R
Posoda	Plastična posoda z zaščitno košaro	PE
Izpustni ventil	Ročni izpustni ventil	SS
	avtomatski izpustni ventil	SA

Dimenzije

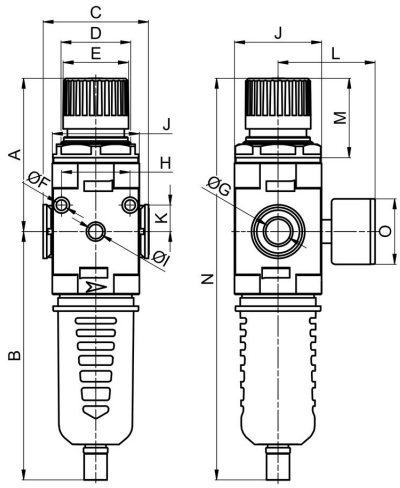

Teža 0,41kg

Priključek G	A	B	C	D	E	F	H	I	J	K	L	M	N	O	Tip
G3/8"	91	148	63	M42x2	39	5,5	41	G1/8"	52	15,75	~60	47	239	40	FR-38-20-08-R-PE-SS

Diagram pretoka

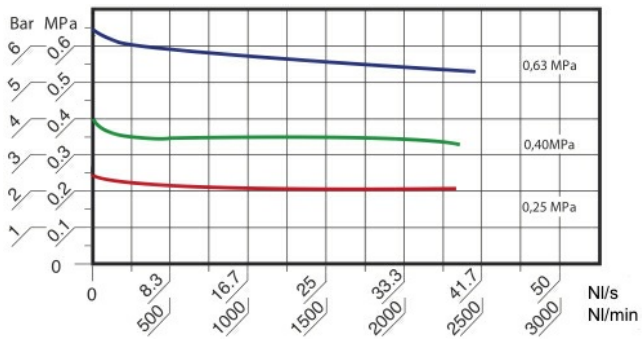

Vhodni tlak = 10bar

+43 512 52076
austria@stasto.eu

© STASTO Automation KG

Regulacijsko vedenje

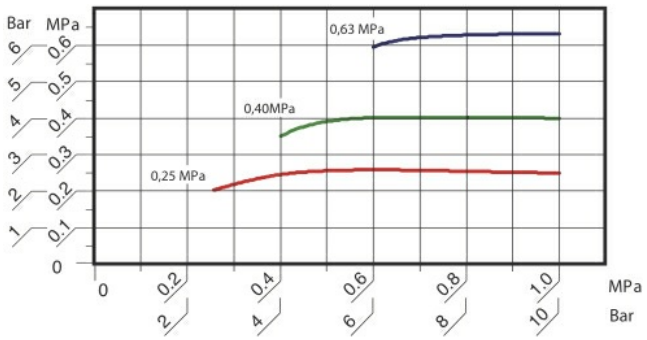

Pretok konstanten = 750Nl/min
horizontalna os: Vhodni tlak
vertikalna os: Izhodni tlak

Dodatna oprema

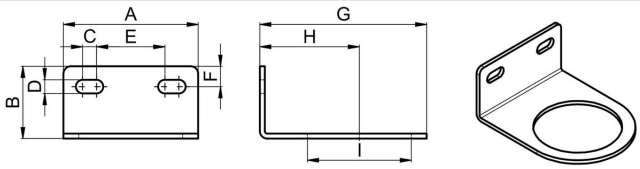

A	B	C	D	E	F	G	H	I	Tip
54,5	29	6	5,5	27,5	8	67,5	40	42	K-BRL

Ilustracije nezavezujoče
Pridržujemo si pravico do konstrukcijskih, dimenzijskih in materialnih sprememb

© STASTO Automation KG