Partnership. With Guarantee.

Filtrirni regulator tlaka 1"
Serija FR

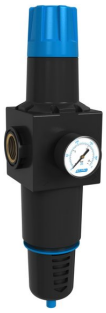

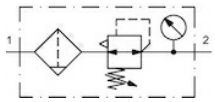

Konstrukcija	Membranski regulator tlaka s sekundarnim odzračevanjem, Filter na principu centrifugalne sile, Sintrni filtrirni element, Zaščitna košara
Priključek	G1" po ISO228/1
Materiali	Ohišje acetalna smola (POM), Navojni priključki Medenina, Posoda za kondenzat Poliamid, Zaščitna košara PE, Tesnila NBR, Vzmetni pokrov POM
Funkcija	Regulacija sekundarnega tlaka plus filtracija stisnjenega zraka
Način pritrditve	Vgradnja v cevni sistem ali Stenska pritrditev s pomočjo pritrdilnega kotnika
Položaj vgradnje	navpično, Posoda za kondenzat navzdol
Medij	Stisnjen zrak
Temperatura medija	+5...+50°C
Temperatura okolice	+5...+50°C
Vhodni tlak	maks. 12,5bar, 1,5...10bar pri avtomatskem izpustnem ventilu K-SA
Regulacijska območja	glej "Naročniški ključ"
Smer pretoka	je označeno s puščico
Ventil za odvod kondenzata	ročno oz. polavtomatsko
Prostornina Posoda za kondenzat	440cm³
Obseg dobave	vključno manometer Ø50mm

+43 512 52076
austria@stasto.eu
© STASTO Automation KG

Naročniški ključ

		FR - 10 - 20 - 08 - R - PE - SS
Priključek	1"	10
Filtrirni vložek	20µm	20
	5µm	5
Tlačno območje	0,5...4bar	04
	0,5...8bar	08
	0,5...12bar	12
Sekundarno odzračevanje	z sekundarnim odzračevanjem	R
Posoda	Plastična posoda z zaščitno košaro	PE
Izpustni ventil	Ročni izpustni ventil	SS
	avtomatski izpustni ventil	SA

Dimenzije

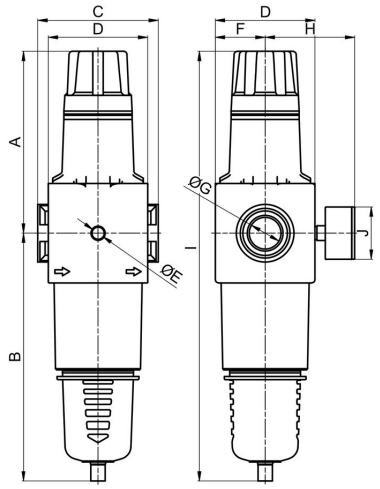

Teža 2,06kg

Priključek G	A	B	C	D	E	F	H	I	J	K	Tip
G1"	174	237	115	95	G 1/4"	47,5	~85	411	50	30	FR-10-20-08-R-PE-SS

Diagram pretoka

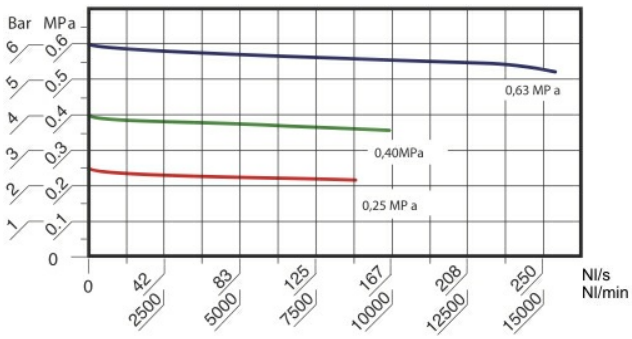

Vhodni tlak = 10bar

+43 512 52076
austria@stasto.eu

© STASTO Automation KG

Regulacijsko vedenje

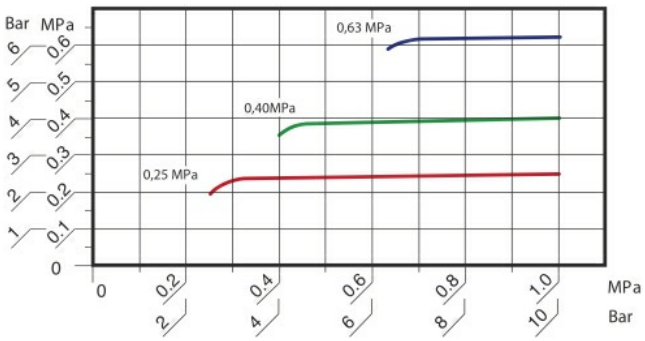

Pretok konstanten = 1500Nl/min
horizontalna os: Vhodni tlak
vertikalna os: Izhodni tlak

Dodatna oprema

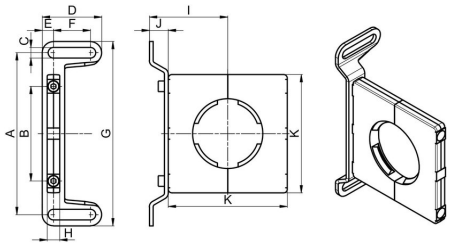

A	B	C	D	E	F	G	H	I	J	K	Tip
130	76	8,5	47,5	9	29,5	148	10	62,5	15	95	K-WBF-A

Ilustracije nezavezujoče
Pridržujemo si pravico do konstrukcijskih, dimenzijskih in materialnih sprememb