Partnership. With Guarantee.

Regulator pritiska G3/4"...G1"
Serija Gold RE08



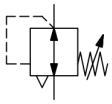

Konstrukcija	Membranski regulator pritiska sa sekundarnim odzračivanjem, Ugradnja u upravljačku tablu
Priključak	G3/4"...G1" prema ISO228/1
Materijali	Kućište i opružna kapa Cinkov tlačni livak, Zaptivke NBR
Funkcija	Regulacija sekundarnog pritiska
Položaj ugradnje	proizvoljno
Medij	filtrirani komprimovani vazduh
Temperatura medijuma	0...+60°C, (sa odgovarajuće pripremljenim komprimovanim vazduhom -10...+60°C)
Temperatura okoline	-10...+80°C
Ulazni pritisak	maks. 25bar
Opsezi regulacije	0,1...3/ 0,2...6/ 0,5...10 i 0,5...16bar
Smer protoka	je označeno strelicom
Sadržaj isporuke	uključeno navrtna matica

+381 11 2399521
balkan@stasto.eu
© STASTO Automatizacija d.o.o.

Dimenzioni crtež

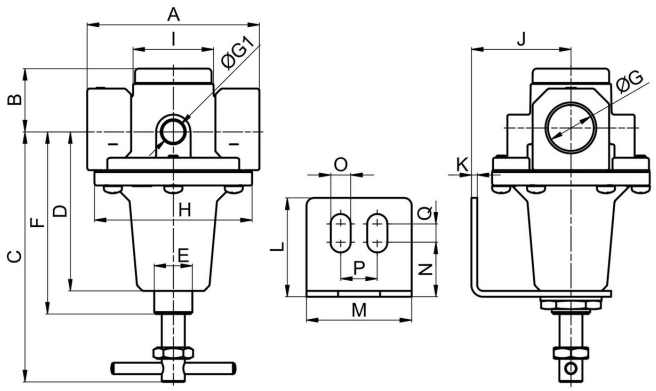

Priključak G	A	B	C	D	E	F	G1	H	I	J	K	L	M	N	O	P	Q
G3/4"	102	33	130,5	83	M20x1,5	95	1/4"	82,5	42	52	3	51,5	55	28,5	10,5	19	9,5
G1"	90	33	130,5	83	M20x1,5	95	1/4"	82,5	42	52	3	51,5	55	28,5	10,5	19	9,5

Priključak	Protok pri 6bar* [Nl/min]	Ulazni pritisak [bar]	Opseg pritiska [bar]	Težina [cca. kg]	Tip
G3/4"	5000	25	0,1...3	1,4	RE08-34-0,1/3
G3/4"	5000	25	0,2...6	1,4	RE08-34-0,2/6
G3/4"	5000	25	0,5...10	1,4	RE08-34-0,5/10
G3/4"	5000	25	0,5...16	1,4	RE08-34-0,5/16
G1"	5000	25	0,1...3	1,2	RE08-10-0,1/3
G1"	5000	25	0,2...6	1,2	RE08-10-0,2/6
G1"	5000	25	0,5...10	1,2	RE08-10-0,5/10
G1"	5000	25	0,5...16	1,2	RE08-10-0,5/16

*Protok podaci pri ulaznom pritisku od 8bar, izlaznom pritisku od 6bar i 1bar Pad pritiska

Dijagram protoka za regulacioni opseg 0,5...10 bar

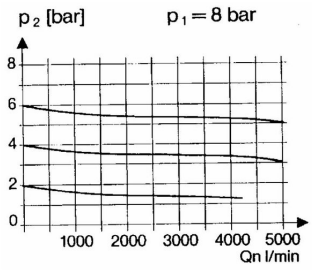

Pribor

Oznaka	Tip
Ugaoni držač sa vratnom maticom M20x1,5	MMP04-38/10

Ilustracije neobavezujuće
Zadržavamo pravo na konstruktivne, dimenzione i materijalne izmene.