Partnership. With Guarantee.

Regulator tlaka G3/4"...G1"
Serija Gold RE08



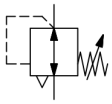

Konstrukcija	Membranski regulator tlaka s sekundarnim odzračevanjem, Vgradnja v krmilno omaro
Priključek	G3/4"...G1" po ISO228/1
Materiali	Ohišje in vzmetni pokrovček Cinkov tlačni liv (cinkov tlačni ulitek), Tesnila NBR
Funkcija	Regulacija sekundarnega tlaka
Položaj vgradnje	poljubno
Medij	filtriran stisnjen zrak
Temperatura medija	0...+60°C, (z ustrezno pripravljanim stisnjenim zrakom -10...+60°C)
Temperatura okolice	-10...+80°C
Vhodni tlak	maks. 25bar
Regulacijska območja	0,1...3/ 0,2...6/ 0,5...10 in 0,5...16bar
Smer pretoka	je označeno s puščico
Obseg dobave	vključno vpenjalna matica

+43 512 52076
austria@stasto.eu
© STASTO Automation KG

Mere risbe

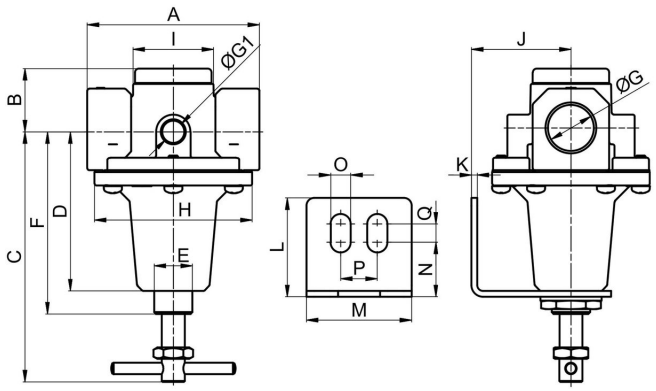

Priključek G	A	B	C	D	E	F	G1	H	I	J	K	L	M	N	O	P	Q
G3/4"	102	33	130,5	83	M20x1,5	95	1/4"	82,5	42	52	3	51,5	55	28,5	10,5	19	9,5
G1"	90	33	130,5	83	M20x1,5	95	1/4"	82,5	42	52	3	51,5	55	28,5	10,5	19	9,5

Priključek	Pretok pri 6bar* [Nl/min]	Vhodni tlak [bar]	Tlačno območje [bar]	Teža [pribl. kg]	Tip
G3/4"	5000	25	0,1...3	1,4	RE08-34-0,1/3
G3/4"	5000	25	0,2...6	1,4	RE08-34-0,2/6
G3/4"	5000	25	0,5...10	1,4	RE08-34-0,5/10
G3/4"	5000	25	0,5...16	1,4	RE08-34-0,5/16
G1"	5000	25	0,1...3	1,2	RE08-10-0,1/3
G1"	5000	25	0,2...6	1,2	RE08-10-0,2/6
G1"	5000	25	0,5...10	1,2	RE08-10-0,5/10
G1"	5000	25	0,5...16	1,2	RE08-10-0,5/16
*Podatki o pretoku pri vhodnem tlaku 8bar, izhodnem tlaku 6bar in 1bar padec tlaka					

Diagram pretoka za regulacijsko območje 0,5...10 bar

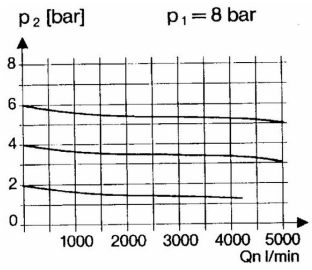

Dodatna oprema

Oznaka	Tip
Zadrževalni kot z vratno matico M20x1,5	MMP04-38/10

Ilustracije nezavezujoče
Pridržujemo si pravico do konstrukcijskih, dimenzijskih in materialnih sprememb