Partnership. With Guarantee.

Regulator tlaka G1/4"...G3/8"
Serija Gold RE08



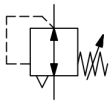

Konstrukcija	Membranski regulator tlaka s sekundarnim odzračevanjem, Vgradnja v krmilno omaro
Priključek	G1/4"...G3/8" po ISO228/1
Materiali	Ohišje in vzmetni pokrovček Cinkov tlačni liv (cinkov tlačni ulitek), Tesnila NBR
Funkcija	Regulacija sekundarnega tlaka
Položaj vgradnje	poljubno
Medij	filtriran stisnjen zrak
Temperatura medija	0...+60°C, (z ustrezno pripravljanim stisnjenim zrakom -10...+60°C)
Temperatura okolice	-10...+80°C
Vhodni tlak	maks. 16bar
Regulacijska območja	0,1...3/ 0,2...6/ 0,5...10 in 0,5...16bar
Smer pretoka	je označeno s puščico
Obseg dobave	vključno vpenjalna matica

+43 512 52076
austria@stasto.eu
© STASTO Automation KG

Mere risbe

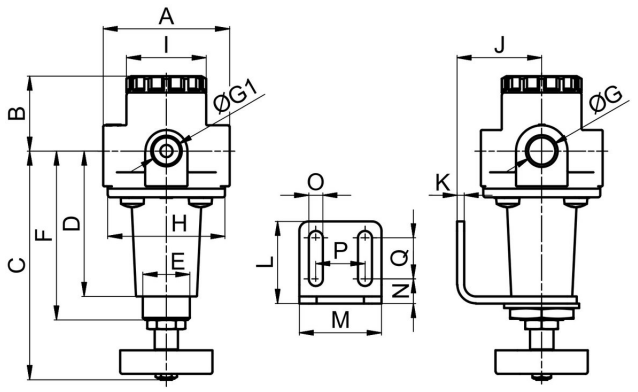

Priključek G	A	B	C	D	E	F	G1	H	I	J	K	L	M	N	O	P	Q
G1/4"	64	32	97,5	62	M20x1,5	72	1/4"	50	34	36	3	35	35	10,5	6	21	17,5
G3/8"	54	32	97,5	62	M20x1,5	72	1/4"	50	34	36	3	35	35	10,5	6	21	17,5

Priključek	Pretok pri 6bar* [Nl/min]	Vhodni tlak [bar]	Tlačno območje [bar]	Teža [pribl. kg]	Tip
G1/4"	1000	16	0,1...3	0,4	RE08-14H-0,1/3
G1/4"	1000	16	0,2...6	0,4	RE08-14H-0,2/6
G1/4"	1000	16	0,5...10	0,4	RE08-14H-0,5/10
G1/4"	1000	16	0,5...16	0,4	RE08-14H-0,5/16
G3/8"	1000	16	0,1...3	0,4	RE08-38-0,1/3
G3/8"	1000	16	0,2...6	0,4	RE08-38-0,2/6
G3/8"	1000	16	0,5...10	0,4	RE08-38-0,5/10
G3/8"	1000	16	0,5...16	0,4	RE08-38-0,5/16
*Podatki o pretoku pri vhodnem tlaku 8bar, izhodnem tlaku 6bar in 1bar padec tlaka					

Diagram pretoka za regulacijsko območje 0,5...10 bar

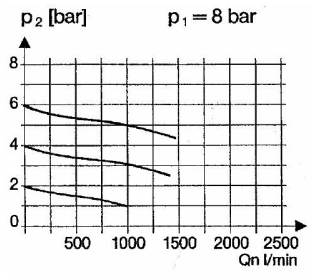

Dodatna oprema

Oznaka	Tip
Zadrževalni kot z vratno matico M20x1,5	MMP04-14H/12

Ilustracije nezavezujoče
Pridržujemo si pravico do konstrukcijskih, dimenzijskih in materialnih sprememb