Partnership. With Guarantee.

Vzdrževalna enota G1/2" in G3/4"
Serija MU203



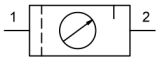

Konstrukcija	Membranski regulator tlaka z sekundarnim odzračevanjem, Filter na principu centrifugalne sile, Sintrni filtrirni element, polavtomatski izpustni ventil, Proporcionalni oljnik
Priključek	G1/2" in G3/4" po ISO228/1
Materiali	Ohišje Cinkov tlačni liv (cinkov tlačni ulitek), Posoda za olje in kondenzat Polikarbonat ali Kovina, Tesnila NBR, Gumb POM
Funkcija	Regulacija tlaka s filtriranjem in obogatitvijo stisnjenega zraka z oljem
Zaporna naprava	Nastavitev tlaka lahko z vtisom vrtljivega gumba aretira se
Filtrirni vložek	5µm
Način pritrditve	Vgradnja v cevni sistem, Vratna matica ali Stenska pritrditev s pomočjo pritrdilnega kotnika
Položaj vgradnje	navpično, Izpustni vijak spodaj
Medij	Stisnjen zrak
Priporočilo za olje	HP32A (Temperaturno območje 0...50°C), NR32 (Temperaturno območje -35...85°C)
Temperatura medija	z plastično posodo 0...+60°C, z kovinsko posodo 0...+60°C (z ustrezno pripravljanim stisnjenim zrakom -10...+60°C)
Temperatura okolice	z plastično posodo 0...+60°C, z kovinsko posodo -10...+60°C
Vhodni tlak	maksimalno 16bar, z avtomatskim izpustnim ventilom 1,5...16bar
Regulacijska območja	0,5...10bar (0,1...3bar / 0,2...6bar / 0,5...16bar na povpraševanje)
Smer pretoka	je označeno s puščico
Obseg dobave	vključno manometer

Naročniški ključ

		MU203 - 12 - 0,5/3 - P - A
	1/2"	12
Priključek	3/4"	34
Tlačno območje	0,1...3bar	0,1/3
	0,2...6bar	0,2/6
	0,5...10bar	0,5/10
	0,5...16bar	0,5/16
Posoda	Plastična posoda (Pustite prazno)	
	Plastična posoda z zaščitno košaro	P
	Kovinska posoda	M
Izpustni ventil	polavtomatski izpustni ventil (Pustite prazno)	
	avtomatski izpustni ventil	A

+43 512 52076
austria@stasto.eu
© STASTO Automation KG

Mere risbe, Karakteristične vrednosti

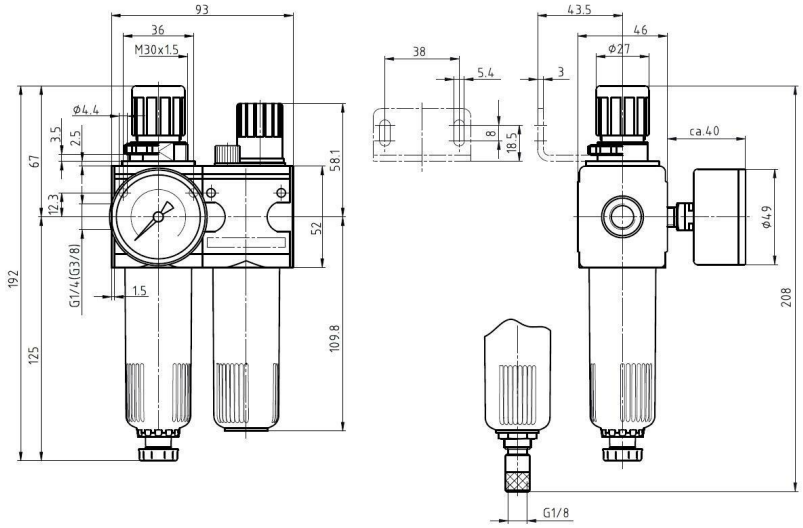

polavtomatski izpustni ventil

avtomatski izpustni ventil

Priključek	Pretok pri 6bar* [Nl/min]	maks. vhodni tlak [bar]	Tlačno območje [bar]	Tip
G1/2"	3500	16	0,5...10	MU203-12-0,5/10
G1/2"	3500	16	0,5...10	MU203-12-0,5/10-P
G1/2"	3500	16	0,5...10	MU203-12-0,5/10-M
G3/4"	3500	16	0,5...10	MU203-34-0,5/10
G3/4"	3500	16	0,5...10	MU203-34-0,5/10-P
G3/4"	3500	16	0,5...10	MU203-34-0,5/10-M

*Podatki o pretoku pri vhodnem tlaku 8bar, izhodnem tlaku 6bar in 1bar padec tlaka

Diagram pretoka, Meja odziva oljnika

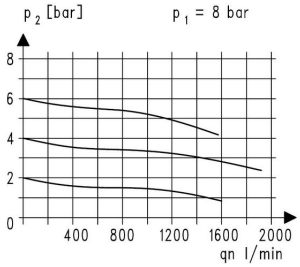

Diagram pretoka

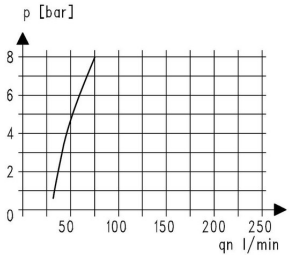

Meja odziva oljnika

Dodatna oprema

Oznaka	Tip
Vratna matica M50x1,5	MPN03-12/34
Zadrževalni kot z matico M50x1,5	MMP03-12/34
Zadrževalni kotnik z 2 vijakoma	MMB03-12/34

Ilustracije nezavezujoče
Pridržujemo si pravico do konstrukcijskih, dimenzijskih in materialnih sprememb