Partnership. With Guarantee.

# Zespół przygotowania powietrza G1/2" i G3/4" Seria MU203



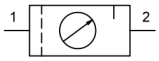


| | |
|---|---|
| Konstrukcja | Membranowy regulator ciśnienia z odpowietrzeniem wtórnym, Filtr z zasadą siły odśrodkowej, Spiekany wkład filtracyjny, półautomatyczny zawór spustowy, Olejarka proporcjonalna |
| Przyłącze | G1/2" i G3/4" wg ISO228/1 |
| Materiały | Obudowa Odlew ciśnieniowy ze stopu cynku, Zbiornik oleju i kondensatu Poliwęglan lub Metal, Uszczelnienia NBR, Pokrętło POM |
| Funkcja | Regulacja ciśnienia z filtracją i wzbogacaniem sprężonego powietrza olejem |
| Blokada | Regulacja ciśnienia może zostać zablokowana przez wciśnięcie pokrętła obrotowego |
| Wkład filtracyjny | 5µm |
| Rodzaj mocowania | Montaż w systemie przewodów, Nakrętka kołnierzowa lub Mocowanie ścienne za pomocą kątownika mocującego |
| Pozycja montażowa | pionowy, Śruba spustowa na dole |
| Medium | Sprężone powietrze |
| Zalecenie dotyczące oleju | HP32A (Zakres temperatury 0...50°C), NR32 (Zakres temperatury -35...85°C) |
| Temperatura medium | z zbiornikiem z tworzywa sztucznego 0...+60°C, z zbiornikiem metalowym 0...+60°C (z odpowiednio przygotowanym sprężonym powietrzem -10...+60°C) |
| Temperatura otoczenia | z zbiornikiem z tworzywa sztucznego 0...+60°C, z metalowym zbiornikiem -10...+60°C |
| Ciśnienie wejściowe | maksymalny 16bar, z automatycznym zaworem spustowym 1,5...16bar |
| Zakresy regulacji | 0,5...10bar (0,1...3bar / 0,2...6bar / 0,5...16bar na zapytanie) |
| Kierunek przepływu | jest oznaczone strzałką |
| Zakres dostawy | włącznie z manometr |



+48 22 412 14 50
poland@stasto.eu
© STASTO Automation Sp.z o.o.

## Klucz zamówieniowy

| | | MU203 - 12 - 0,5/3 - P - A |
|---|---|---|
| | | |
| | 1/2" 12 | |
| **Przyłącze** | 3/4" 34 | |
| | | |
| **Zakres ciśnienia** | 0,1...3bar 0,1/3 | |
| | 0,2...6bar 0,2/6 | |
| | 0,5...10bar 0,5/10 | |
| | 0,5...16bar 0,5/16 | |
| | | |
| **Zbiornik** | Zbiornik z tworzywa sztucznego (Pozostawić puste) | |
| | Zbiornik z tworzywa sztucznego z koszem ochronnym P | |
| | Zbiornik metalowy M | |
| | | |
| **Zawór spustowy** | półautomatyczny zawór spustowy (Pozostawić puste) | |
| | automatyczny zawór spustowy A | |

## Rysunek wymiarowy, Parametry charakterystyczne

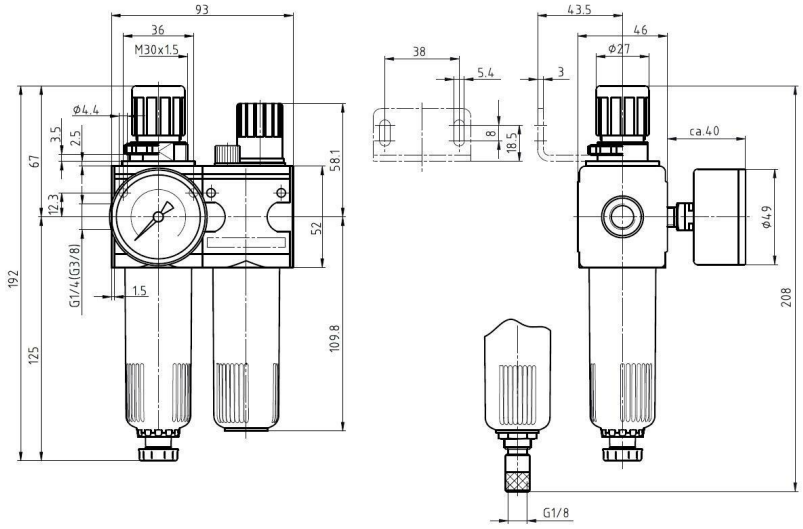


półautomatyczny zawór spustowy

automatyczny zawór spustowy

| Przyłącze | Przepływ przy 6 bar* [Nl/min] | maks. ciśnienie wejściowe [bar] | Zakres ciśnienia [bar] | Typ |
|---|---|---|---|---|
| G1/2" | 3500 | 16 | 0,5...10 | MU203-12-0,5/10 |
| G1/2" | 3500 | 16 | 0,5...10 | MU203-12-0,5/10-P |
| G1/2" | 3500 | 16 | 0,5...10 | MU203-12-0,5/10-M |
| G3/4" | 3500 | 16 | 0,5...10 | MU203-34-0,5/10 |
| G3/4" | 3500 | 16 | 0,5...10 | MU203-34-0,5/10-P |
| G3/4" | 3500 | 16 | 0,5...10 | MU203-34-0,5/10-M |

*Wartości przepływu przy ciśnieniu wejściowym 8bar, ciśnieniu wyjściowym 6bar i 1bar Spadek ciśnienia



+48 22 412 14 50
poland@stasto.eu


© STASTO Automation Sp.z o.o.

## Wykres przepływu, Próg zadziałania smarownicy

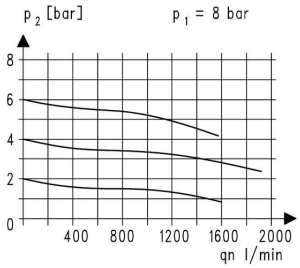


Wykres przepływu

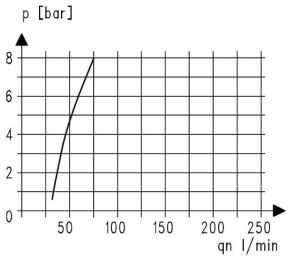


Próg zadziałania smarownicy

## Akcesoria

| Nazwa | Typ |
|---|---|
| Nakrętka kołnierzowa M50x1,5 | MPN03-12/34 |
| Kąt trzymania z nakrętką M50x1,5 | MMP03-12/34 |
| Kątownik mocujący z 2 śrubami | MMB03-12/34 |

Ilustracje niewiążące
Zastrzega się możliwość zmian konstrukcyjnych, wymiarowych i materiałowych




+48 22 412 14 50
poland@stasto.eu
© STASTO Automation Sp.z o.o.