Vzdrževalna enota G1/4" in G3/8"
Serija MU203



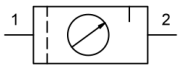

Konstrukcija	Membranski regulator tlaka z sekundarnim odzračevanjem, Filter na principu centrifugalne sile, Sintrni filtrirni element, polavtomatski izpustni ventil, Proporcionalni oljnik
Priključek	G1/4" in G3/8" po ISO228/1
Materiali	Ohišje Cinkov tlačni liv (cinkov tlačni ulitek), Posoda za olje in kondenzat Polikarbonat ali Kovina, Tesnila NBR, Gumb POM
Funkcija	Regulacija tlaka s filtriranjem in obogatitvijo stisnjenega zraka z oljem
Zaporna naprava	Nastavitev tlaka lahko z vtisom vrtljivega gumba aretira se
Filtrirni vložek	5µm
Način pritrditve	Vgradnja v cevni sistem, Vratna matica ali Stenska pritrditev s pomočjo pritrdilnega kotnika
Položaj vgradnje	navpično, Izpustni vijak spodaj
Medij	Stisnjen zrak
Priporočilo za olje	HP32A (Temperaturno območje 0...50°C), NR32 (Temperaturno območje -35...85°C)
Temperatura medija	z plastično posodo 0...+60°C, z kovinsko posodo 0...+60°C (z ustrezno pripravljanim stisnjenim zrakom -10...+60°C)
Temperatura okolice	z plastično posodo 0...+60°C, z kovinsko posodo -10...+60°C
Vhodni tlak	maksimalno 16bar, z avtomatskim izpustnim ventilom 1,5...16bar
Regulacijska območja	0,5...10bar (0,1...3bar / 0,2...6bar / 0,5...16bar na povpraševanje)
Smer pretoka	je označeno s puščico
Obseg dobave	vključno manometer

+43 512 52076
austria@stasto.eu
© STASTO Automation KG

Naročniški ključ

		MU203	-	14	H	-	0,5/3	-	P	-	A
	1/4"			14							
Priključek	3/8"			38							
Pretok	Standardno (Pustite prazno)										
	visoka pretočna zmogljivost				H						
Tlačno območje	0,1...3bar						0,1/3				
	0,2...6bar						0,2/6				
	0,5...10bar						0,5/10				
	0,5...16bar						0,5/16				
Posoda	Plastična posoda (Pustite prazno)										
	Plastična posoda z zaščitno košaro								P		
	Kovinska posoda								M		
Izpustni ventil	polavtomatski izpustni ventil (Pustite prazno)										
	avtomatski izpustni ventil										A

Mere risbe, Karakteristične vrednosti

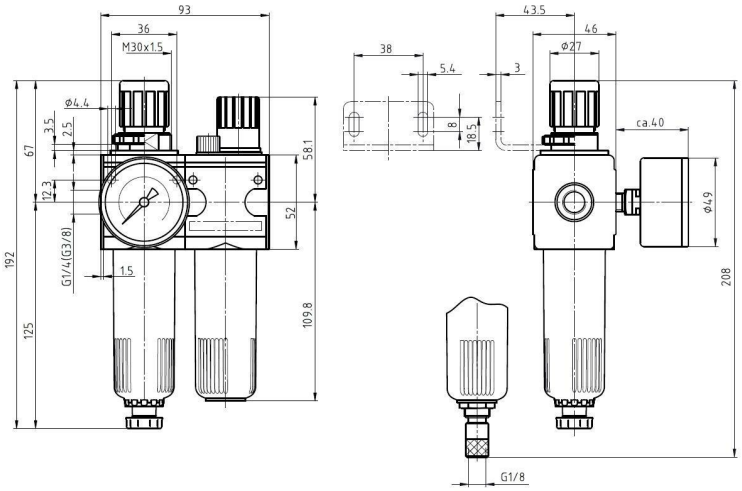

polavtomatski izpustni ventil

avtomatski izpustni ventil

Priključek	Pretok pri 6bar* [Nl/min]	maks. vhodni tlak [bar]	Tlačno območje [bar]	Tip
G1/4"	1100	16	0,5...10	MU203-14H-0,5/10
G1/4"	1100	16	0,5...10	MU203-14H-0,5/10-P
G1/4"	1100	16	0,5...10	MU203-14H-0,5/10-M
G3/8"	1100	16	0,5...10	MU203-38-0,5/10
G3/8"	1100	16	0,5...10	MU203-38-0,5/10-P
G3/8"	1100	16	0,5...10	MU203-38-0,5/10-M

*Podatki o pretoku pri vhodnem tlaku 8bar, izhodnem tlaku 6bar in 1bar padec tlaka

+43 512 52076
austria@stasto.eu

© STASTO Automation KG

Diagram pretoka, Meja odziva oljnika

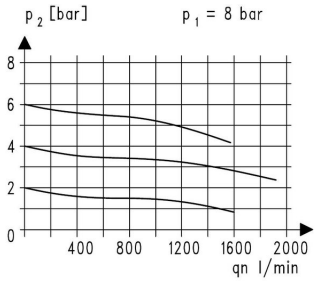

Diagram pretoka

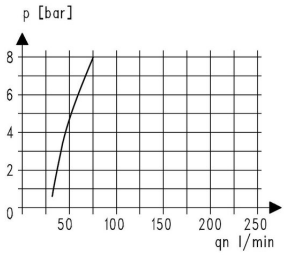

Meja odziva oljnika

Dodatna oprema

Oznaka	Tip
Vratna matica M30x1,5	MPN03-18/38
Zadrževalni kot z vratno matico M30x1,5	MMP03-18/38
Zadrževalni kot z 2 vijakoma	MMB03-14H/38

Ilustracije nezavezujoče
Pridržujemo si pravico do konstrukcijskih, dimenzijskih in materialnih sprememb

+43 512 52076
austria@stasto.eu
© STASTO Automation KG