Karbantartó egység G1/4" és G3/8"
Sorozat MU203



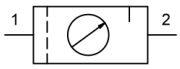

Kivitel	Membrános nyomásszabályozó másodlagos légtelenítéssel, Centrifugális erő elvű szűrő, Szinter szűrőbetét, félautomata leeresztőszelep, Arányos olajozó
Csatlakozás	G1/4" és G3/8" szerint ISO228/1
Anyagok	Ház Cinknyomásos öntvény, Olaj- és kondenzátumtartály Polikarbonát vagy Fém, Tömítések NBR, Gomb POM
Funkció	Nyomásszabályozás szűréssel és a sűrített levegő olajjal történő olajozásával
Reteszelés	Nyomásbeállítás rögzíthető a forgatógomb benyomásával
Szűrőbetét	5µm
Rögzítési mód	Beépítés a csővezetékrendszerbe, Nyakanya vagy Fali rögzítés tartókonzollal
Beépítési helyzet	függőleges, Leeresztőcsavar alsó
Közeg	Sűrített levegő
Olajajánlás	HP32A (Hőmérséklet-tartomány 0...50°C), NR32 (Hőmérséklet-tartomány -35...85°C)
Közeg hőmérséklete	műanyag tartállyal 0...+60°C, -val fémtartály 0...+60°C (megfelelően előkészített sűrített levegővel -10...+60°C)
Környezeti hőmérséklet	műanyag tartállyal 0...+60°C, fém tartállyal -10...+60°C
Bemeneti nyomás	maximális 16bar, automatikus leeresztőszeleppel 1,5...16bar
Szabályozási tartományok	0,5...10bar (0,1...3bar / 0,2...6bar / 0,5...16bar kérésre)
Áramlási irány	nyíllal jelölve van
Szállítási terjedelem	tartalmazza Manométer

+36 20 461 3279
hungary@stasto.eu
© STASTO Automatizálás Kft.

Rendelési kulcs

		MU203 - 14 H - 0,5/3 - P - A
	1/4"	14
Csatlakozás	3/8"	38
Átfolyás	Standard (Üresen hagyni)	
	nagy átfolyási teljesítmény	H
Nyomástartomány	0,1...3bar	0,1/3
	0,2...6bar	0,2/6
	0,5...10bar	0,5/10
	0,5...16bar	0,5/16
Tartály	Műanyag tartály (Üresen hagyni)	
	Műanyag tartály védőkosárral	P
	Fémtartály	M
Leeresztőszelep	félautomata leeresztőszelep (Üresen hagyni)	
	automatikus leeresztőszelep	A

Méretrajz, Jellemzők

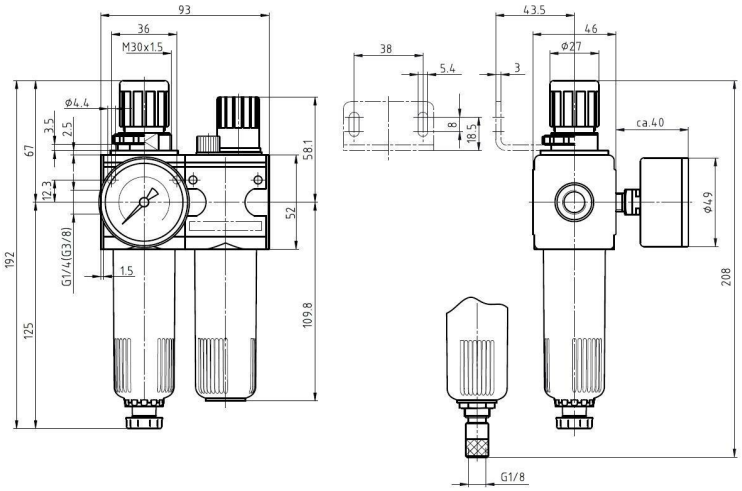

félautomata leeresztőszelep automatikus leeresztőszelep

Csatlakozás	Átfolyás 6 bar-nál* [Nl/min]	max. bemeneti nyomás [bar]	Nyomástartomány [bar]	Típus
G1/4"	1100	16	0,5...10	MU203-14H-0,5/10
G1/4"	1100	16	0,5...10	MU203-14H-0,5/10-P
G1/4"	1100	16	0,5...10	MU203-14H-0,5/10-M
G3/8"	1100	16	0,5...10	MU203-38-0,5/10
G3/8"	1100	16	0,5...10	MU203-38-0,5/10-P
G3/8"	1100	16	0,5...10	MU203-38-0,5/10-M

*Átfolyási adatok 8bar bemeneti nyomás, 6bar és 1bar kimeneti nyomás esetén Nyomásesés

+36 20 461 3279
hungary@stasto.eu

© STASTO Automatizálás Kft.

Átfolyási diagramm, Olajozó működési küszöbértéke

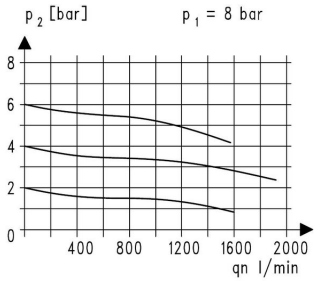

Átfolyási diagramm

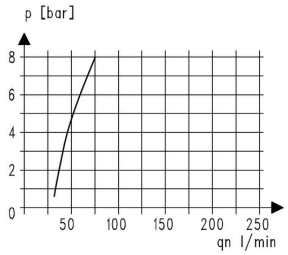

Olajozó működési küszöbértéke

Tartozékok

Megnevezés	Típus
Nyakanya M30x1,5	MPN03-18/38
Tartószög nyakanyával M30x1,5	MMP03-18/38
Tartószög 2 csavarral	MMB03-14H/38

Ábrák nem kötelező érvényűek
A konstrukció-, méret- és anyagváltoztatások fenntartva.

+36 20 461 3279
hungary@stasto.eu
© STASTO Automatizálás Kft.