Partnership. With Guarantee.

Jedinica za održavanje G1/4" i G3/8"
Serija MU203



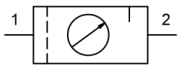

Konstrukcija	Membranski regulator pritiska sa sekundarnim odzračivanjem, Filter na principu centrifugalne sile, Sinterski filterski element, poluautomatski ispusni ventil, Proporcionalni podmazivač
Priključak	G1/4" i G3/8" prema ISO228/1
Materijali	Kućište Cinkov tlačni livak, Posuda za ulje i kondenzat Polikarbonat ili Metal, Zaptivke NBR, Dugme POM
Funkcija	Regulacija pritiska sa filtracijom i obogaćivanjem komprimovanog vazduha uljem
Kočenje	Podešavanje pritiska može biti blokirano pritiskom obrtnog dugmeta
Filterski uložak	5µm
Način pričvršćivanja	Ugradnja u cevovodni sistem, Navrtna matica ili Zidna montaža pomoću držača u obliku ugla
Položaj ugradnje	vertikalno, Vijak za ispuštanje dole
Medij	Komprimovani vazduh
Preporuka za ulje	HP32A (Temperaturni opseg 0...50°C), NR32 (Temperaturni opseg -35...85°C)
Temperatura medijuma	sa plastičnim rezervoarom 0...+60°C, sa metalnim rezervoarom 0...+60°C (sa odgovarajuće pripremljenim komprimovanim vazduhom -10...+60°C)
Temperatura okoline	sa plastičnim rezervoarom 0...+60°C, sa metalnim rezervoarom -10...+60°C
Ulazni pritisak	maksimalno 16bar, sa automatskim ispusnim ventilom 1,5...16bar
Opsezi regulacije	0,5...10bar (0,1...3bar / 0,2...6bar / 0,5...16bar na upit)
Smer protoka	je označeno strelicom
Sadržaj isporuke	uključeno manometar

Šifra za naručivanje

		MU203 - 14	H - 0,5/3	- P - A
	1/4"	14		
Priključak	3/8"	38		
Protok	Standardno (Ostaviti prazno)			
	visok protok	H		
Opseg pritiska	0,1...3bar		0,1/3	
	0,2...6bar		0,2/6	
	0,5...10bar		0,5/10	
	0,5...16bar		0,5/16	
Rezervoar	Plastični rezervoar (Ostaviti prazno)			
	Plastični rezervoar sa zaštitnom korpom			P
	Metalni rezervoar			M
Ispusni ventil	poluautomatski ispusni ventil (Ostaviti prazno)			
	automatski odvodni ventil			A

+381 11 2399521
balkan@stasto.eu
© STASTO Automatizacija d.o.o.

Dimenzioni crtež, Karakteristične veličine

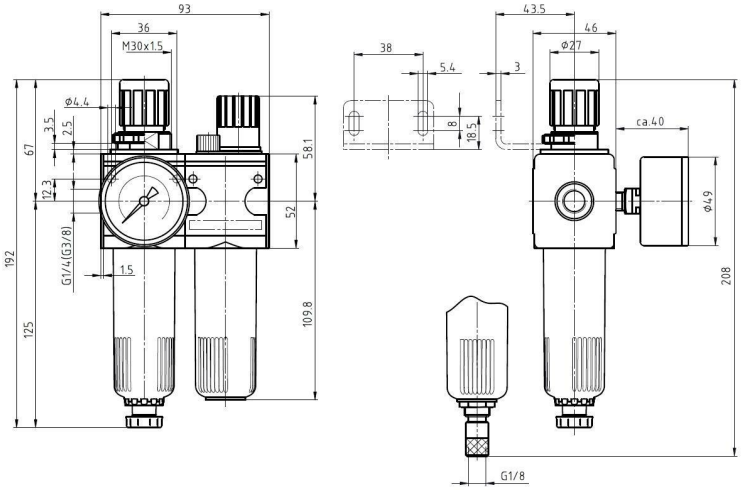

poluautomatski ispusni ventil

automatski odvodni ventil

Priključak	Protok pri 6bar* [Nl/min]	maks. ulazni pritisak [bar]	Opseg pritiska [bar]	Tip
G1/4"	1100	16	0,5...10	MU203-14H-0,5/10
G1/4"	1100	16	0,5...10	MU203-14H-0,5/10-P
G1/4"	1100	16	0,5...10	MU203-14H-0,5/10-M
G3/8"	1100	16	0,5...10	MU203-38-0,5/10
G3/8"	1100	16	0,5...10	MU203-38-0,5/10-P
G3/8"	1100	16	0,5...10	MU203-38-0,5/10-M

*Protok podaci pri ulaznom pritisku od 8bar, izlaznom pritisku od 6bar i 1bar Pad pritiska

Dijagram protoka, Granica aktiviranja podmazivača

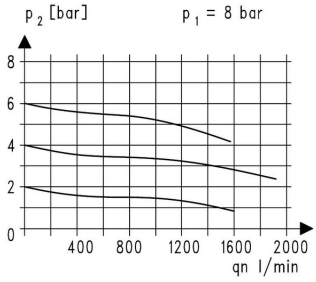

Dijagram protoka

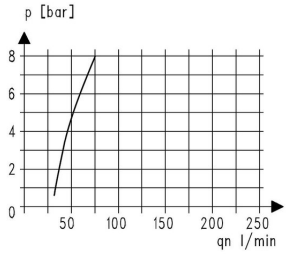

Granica aktiviranja podmazivača

Pribor

Oznaka	Tip
Navrtna matica M30x1,5	MPN03-18/38
Ugaoni držač sa vratnom maticom M30x1,5	MMP03-18/38
Ugao zadržavanja sa 2 vijka	MMB03-14H/38

Ilustracije neobavezujuće
Zadržavamo pravo na konstruktivne, dimenzione i materijalne izmene.

© STASTO Automatizacija d.o.o.