Partnership. With Guarantee.

Vzdrževalna enota G1/2" in G3/4"
Serija MU303



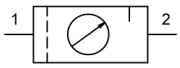

Konstrukcija	Membranski regulator tlaka z sekundarnim odzračevanjem, Filter na principu centrifugalne sile, Sintrni filtrirni element, polavtomatski izpustni ventil, Proporcionalni oljnik
Priključek	G1/2" in G3/4" po ISO228/1
Materiali	Ohišje Cinkov tlačni liv (cinkov tlačni ulitek), Posoda za olje in kondenzat Polikarbonat ali Kovina, Tesnila NBR, Gumb POM
Funkcija	Regulacija sekundarnega tlaka prek vrtljivega gumba
Zaporna naprava	Nastavitev tlaka se lahko blokira s pritiskom na vrtljivi gumb
Filtrirni vložek	5µm
Način pritrditve	Vgradnja v cevni sistem, Vratna matica ali Stenska pritrditev s pomočjo pritrdilnega kotnika
Položaj vgradnje	navpično, Izpustni vijak spodaj
Medij	Stisnjen zrak
Priporočilo za olje	HP32A (Temperaturno območje 0...50°C), NR32 (Temperaturno območje -35...85°C)
Temperatura medija	z plastično posodo 0...+60°C, z kovinsko posodo 0...+60°C (z ustrezno pripravljanim stisnjenim zrakom -10...+60°C)
Temperatura okolice	z plastično posodo 0...+60°C, z kovinsko posodo -10...+60°C
Vhodni tlak	maksimalno 16bar, z avtomatskim izpustnim ventilom 1,5...16bar
Regulacijska območja	0,5...10bar (0,1...3bar / 0,2...6bar / 0,5...16bar na povpraševanje)
Smer pretoka	je označeno s puščico
Obseg dobave	vključno manometer

Naročniški ključ

		MU303 - 12 - 0,1/3 - P - A
Priključek	1/2"	12
	3/4"	34
Tlačno območje	0,1...3bar	0,1/3
	0,2...6bar	0,2/6
	0,5...10bar	0,5/10
	0,5...16bar	0,5/16
Posoda	Plastična posoda (Pustite prazno)	
	Plastična posoda z zaščitno košaro	P
	Kovinska posoda	M
Izpustni ventil	polavtomatski izpustni ventil (Pustite prazno)	
	avtomatski izpustni ventil	A

+43 512 52076
austria@stasto.eu
© STASTO Automation KG

Mere risbe, Karakteristične vrednosti

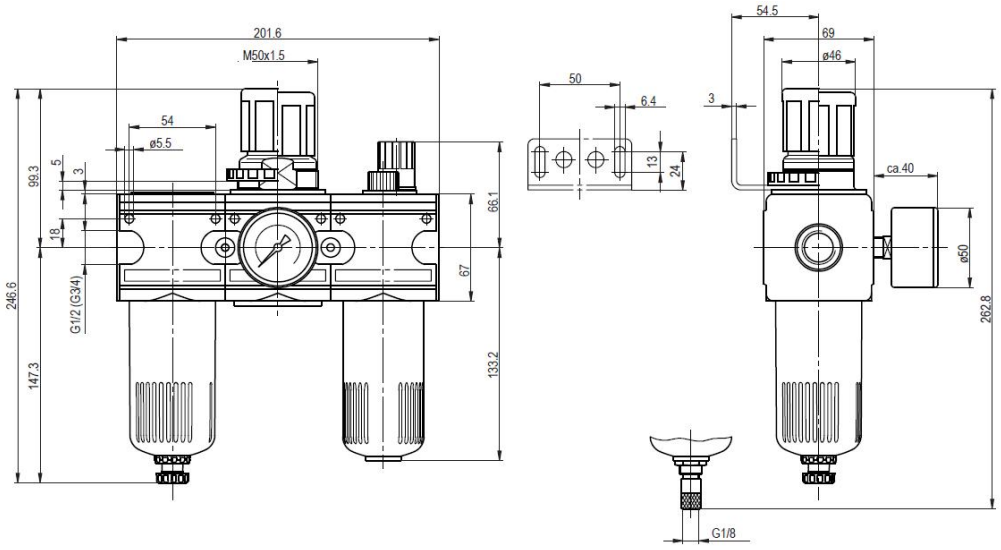

polavtomatski izpustni ventil

avtomatski izpustni ventil

Priključek	Pretok pri 6bar* [Nl/min]	maks. vhodni tlak [bar]	Tlačno območje [bar]	Tip
G1/2"	3000	16	0,5...10	MU303-12-0,5/10
G1/2"	3000	16	0,5...10	MU303-12-0,5/10-P
G1/2"	3000	16	0,5...10	MU303-12-0,5/10-M
G3/4"	3000	16	0,5...10	MU303-34-0,5/10
G3/4"	3000	16	0,5...10	MU303-34-0,5/10-P
G3/4"	3000	16	0,5...10	MU303-34-0,5/10-M

*Podatki o pretoku pri vhodnem tlaku 8bar, izhodnem tlaku 6bar in 1bar padec tlaka

Diagram pretoka, Meja odziva oljnika

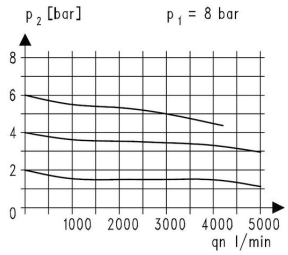

Diagram pretoka

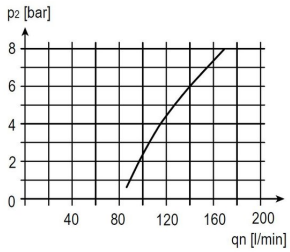

Meja odziva oljnika

Dodatna oprema

Oznaka	Tip
Vratna matica M50x1,5	MPN03-12/34
Zadrževalni kot z matico M50x1,5	MMP03-12/34
Zadrževalni kotnik z 2 vijakoma	MMB03-12/34

Ilustracije nezavezujoče
Pridržujemo si pravico do konstrukcijskih, dimenzijskih in materialnih sprememb